TEKNİK

Genç Odası

POİNT KOMODİN

MONTAJ KILAVUZU DÖK-NO
INSTRUCTIONS FOR ASSEMBLING

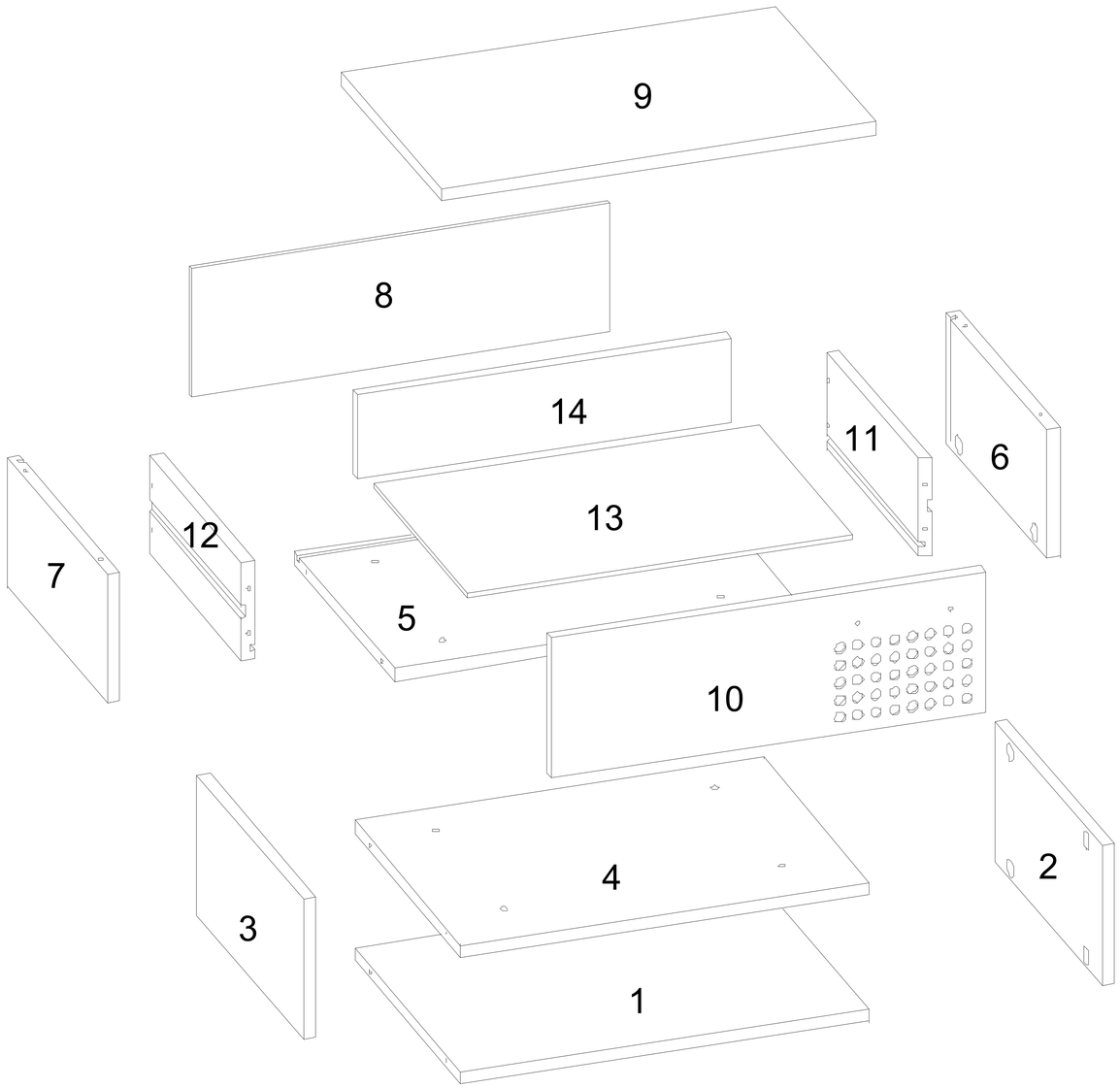

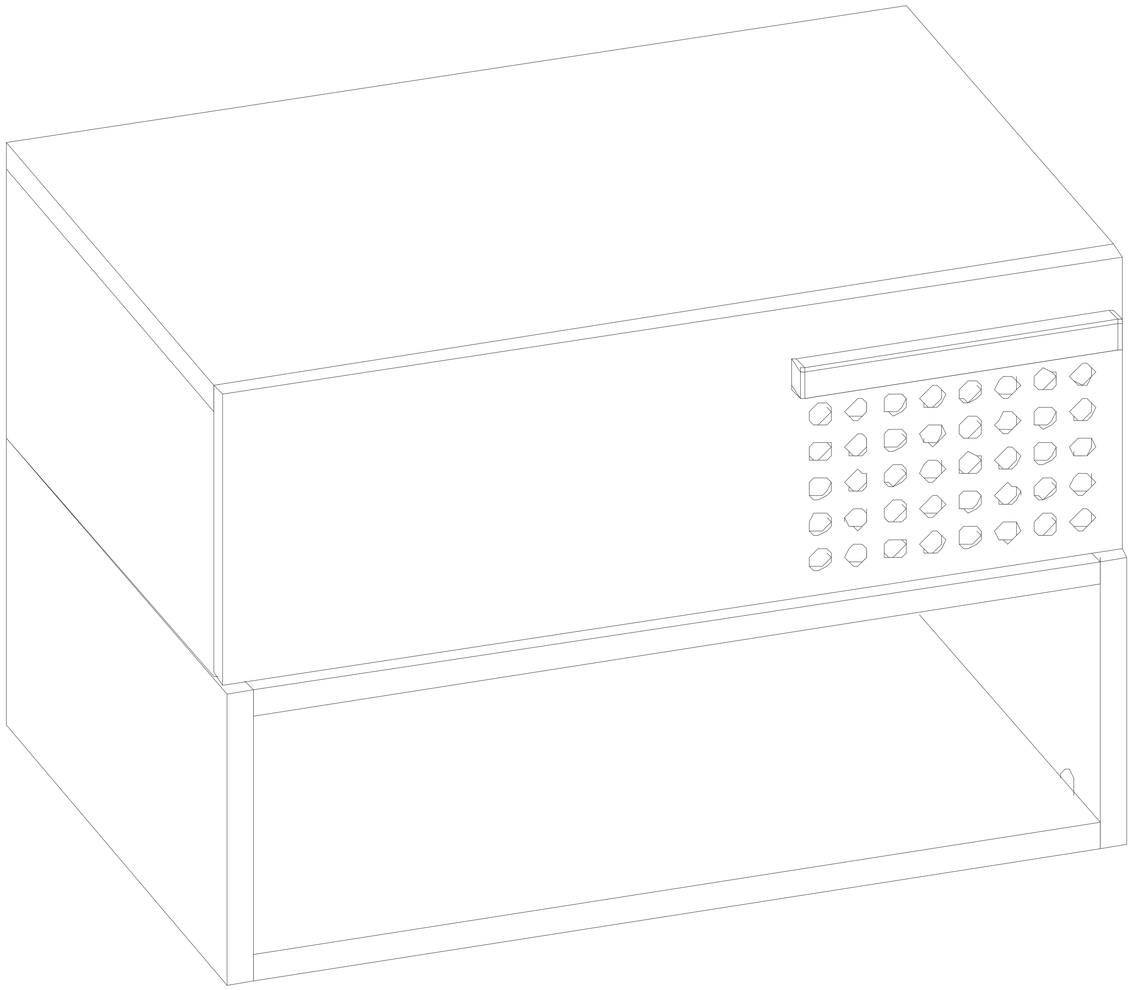

KULP	3,5*30 VİDA	3,5*18 VİDA	3,5*40 VİDA	KÜTÜPHANE BAĞLANTI	3,5*25 VİDA	ARKALIK SIKIŞTIRMA
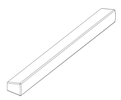	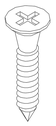	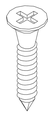				
1 AD	2 AD	2 AD	4 AD	2 AD	4 AD	4 AD

TEKNİK

Genç Odası

POİNT KOMODİN

MONTAJ KILAVUZU DÖK-NO
INSTRUCTIONS FOR ASSEMBLING

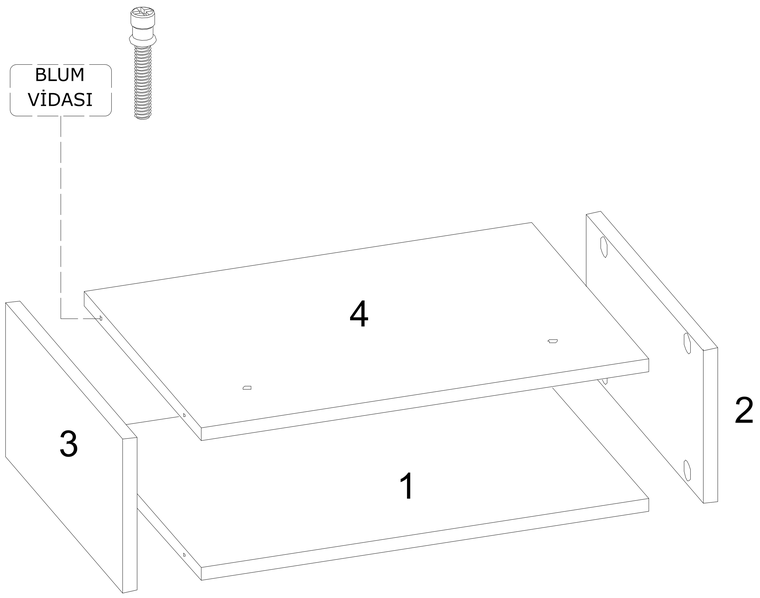

01

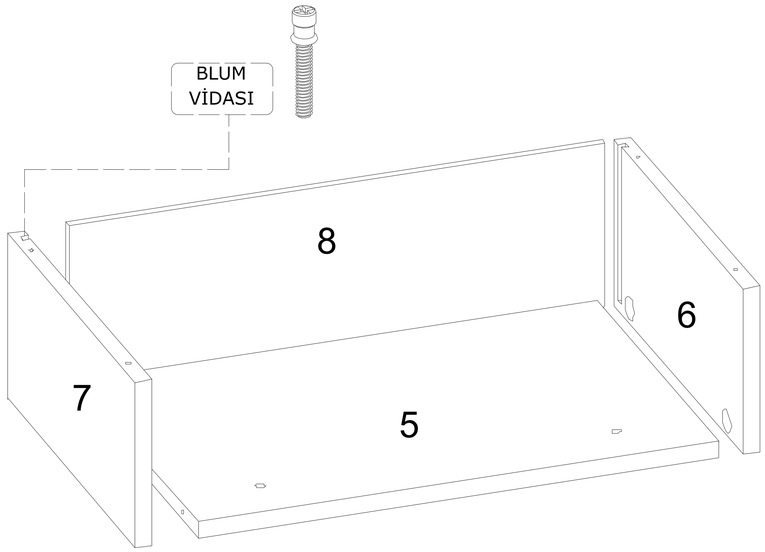

02

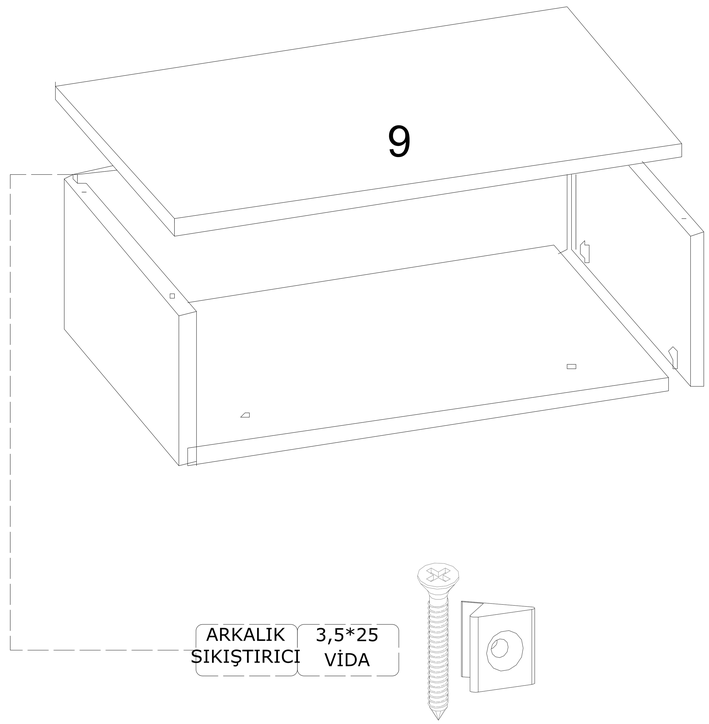

03

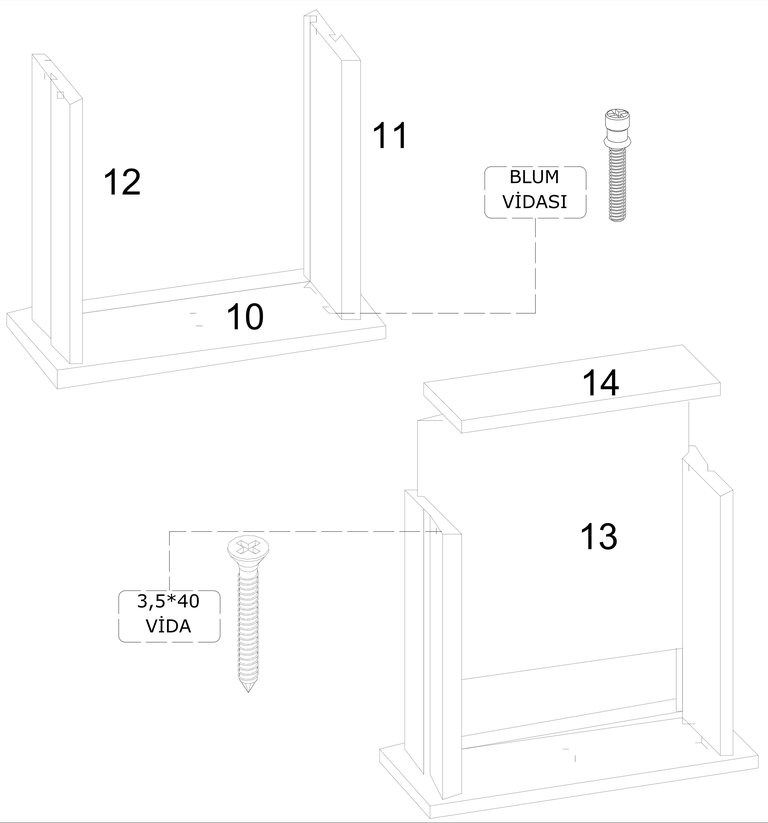

04

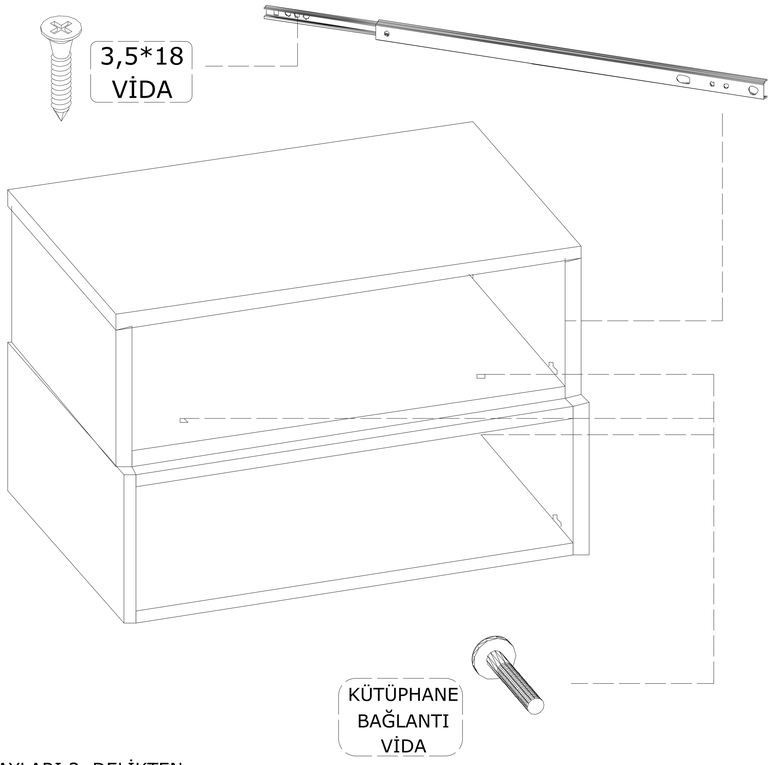

RAYLARI 3. DELİKTEN
SIKINIZ !!!

05

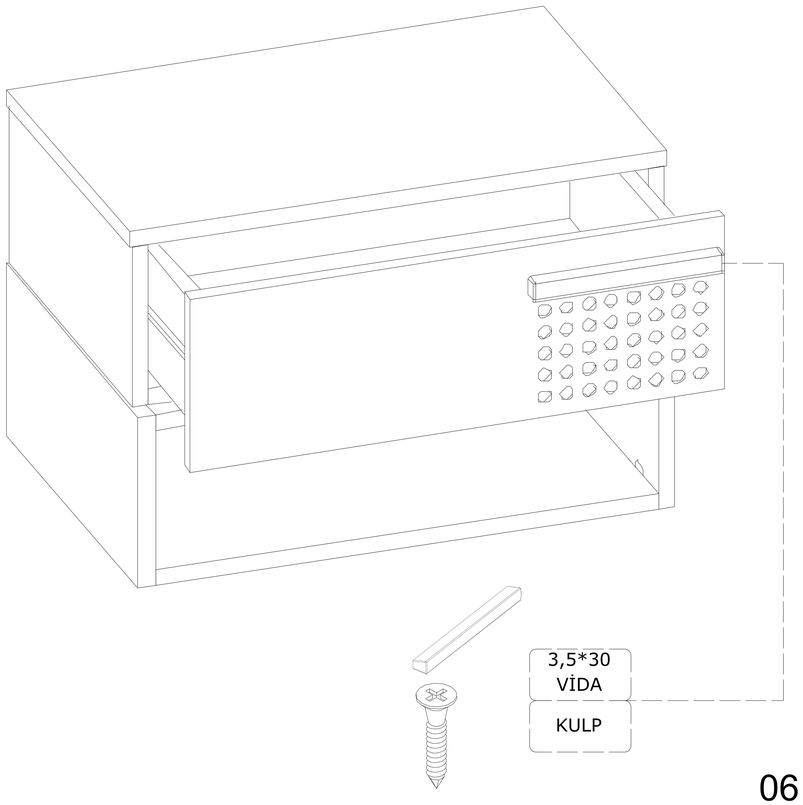

06