SÖZCAN GROUP
'The King Of Wood'

YILDIZ MODEL BANYO DOLABI

65-80-100

- ÜRÜNÜNÜZÜN GARANTİ KAPSAMI DIŞINDA KALMAMASI İÇİN KURULUM ŞEMASINA UYGUN ŞEKİLDE MONTAJ YAPMANIZ GEREKMEKTEDİR.
- MONTAJDA ZORLUK ÇEKMEMENİZ İÇİN PAKETTEN ÇIKAN TÜM MALZEMELERİ DÜZ BİR ZEMİN ÜZERİNE YAYINIZ.
- MONTAJA BAŞLAMADAN ÖNCE KURULUM ŞEMASINDA BELİRTİLEN MALZEMELERİ VE ADETLERİNİ KONTROL EDİNİZ.
- MONTAJI ÜRÜN AMBALAJ KARTONU ÜZERİNDE VEYA ÜRÜNÜ ÇİZMEYECEK DÜZ BİR ZEMİN ÜZERİNDE YAPINIZ.
- MONTAJ İÇİN 1 ADET YILDIZ TORNANİDA YETERLİDİR. ELEKTRİKLİ ALET KULLANMANIZ SAKINCALIDIR.
- KURULUM İLE İLGİLİ SORU VE GÖRÜŞLERİNİZ İÇİN LÜTFEN YETKİLİ SATICIMIZLA İRTİBATA GEÇİNİZ.

1 KİŞİ

YILDIZ TORNAVİDA

MİNİFİKS İLE MONTAJ ÖRNEĞİ

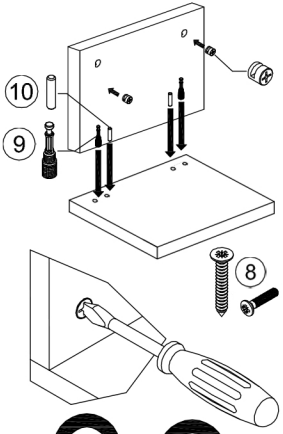

1

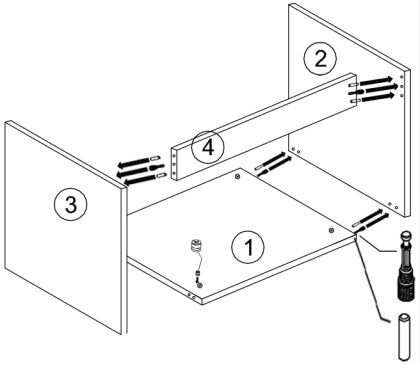

MİNİFİKS VE KAVELALARI GÖRSELDEKİ GİBİ YERLEŞTİRİNİZ

2

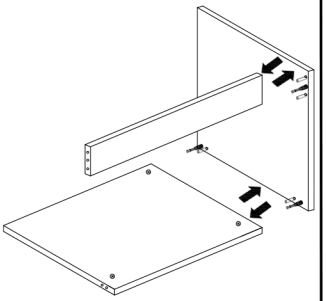

DÜZ BİR ZEMİNE 1 NUMARALI PARÇAYI KOYUNUZ ARDINDAN 2 NUMARALI PARÇAYI MONTE EDİNİZ

ARDINDAN 4 NUMARALI PARÇAYI MONTE EDİNİZ

3

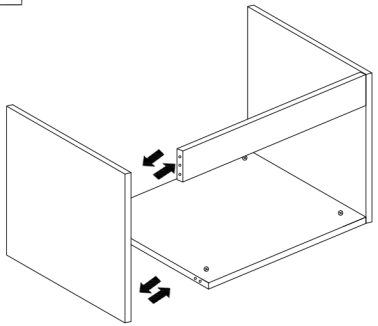

SON OLARAK 3 NUMARALI PARÇAYI TAKINIZ

4

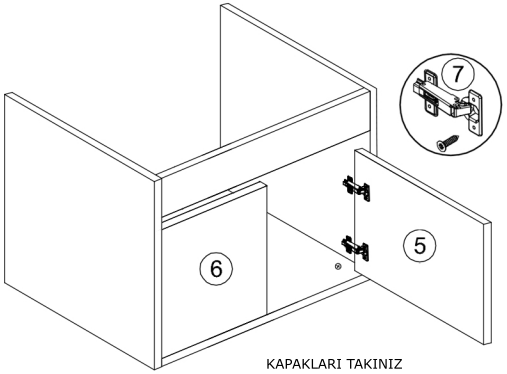

KAPAKLARI TAKINIZ

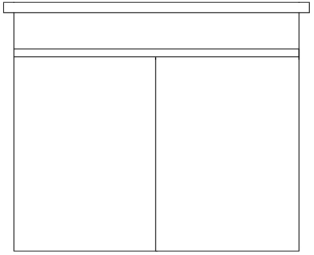

MONTAJ MALZEME POŞET İÇERİĞİ			
S.NO	MALZEMELER	MİKTAR	BİRİM
7	MENTEŞE	4	ADET
8	3,5×18 VİDA	16+2	ADET
9	MİNİFİKS KAFA	6+1	ADET
9	MİNİFİKS GÖVDE	6+1	ADET
10	KAVELA	8+1	ADET

SIRA NO		PARÇA ADI	ADET
1		ALT TABLA	1
2		SAĞ YAN	1
3		SOL YAN	1
4		SABİT	1
5		SAĞ KAPAK	1
6		SOL KAPAK	1
			1