HAZAR RANZA

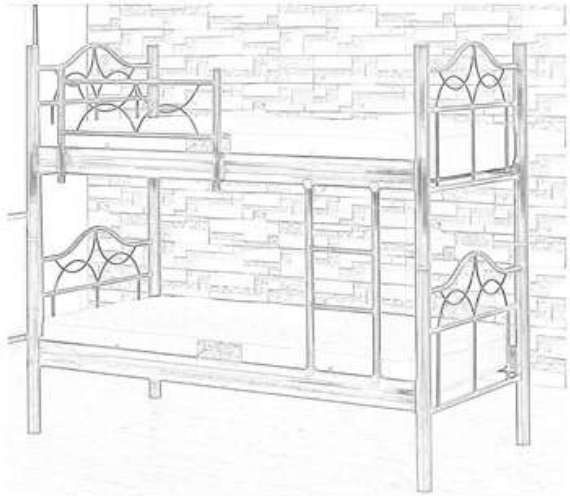

1.adım

2 numaralı parçayı önce 1 numaralı başlığa ardından 3 numaralı başlığa geçiriniz ve bu işlemi 4 numaralı parça içinde uygulayınız.

2.adım

5 numaralı parçaları şekildeki gibi 2 ve 4 numaralı parçaların aralarına geçiriniz.

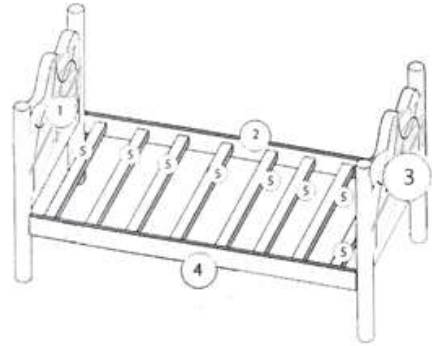

3.adım

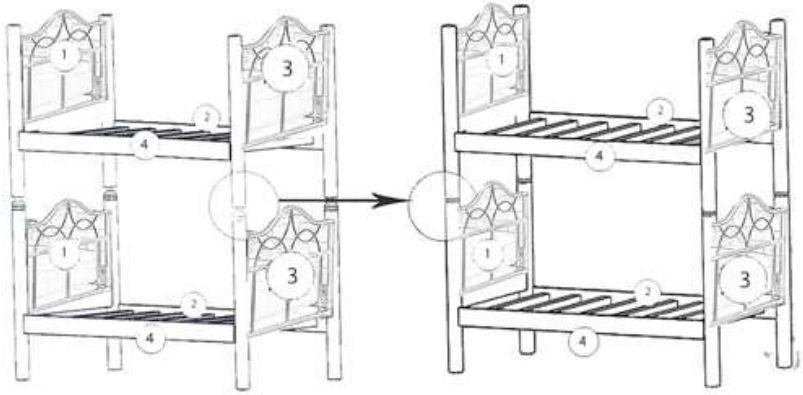

İkinci karyolaya da 1. ve 2 . adımı uyguladıktan sonra ikinci karyolayı şekildeki gibi birinci karyolaya geçiriniz.

4.adım
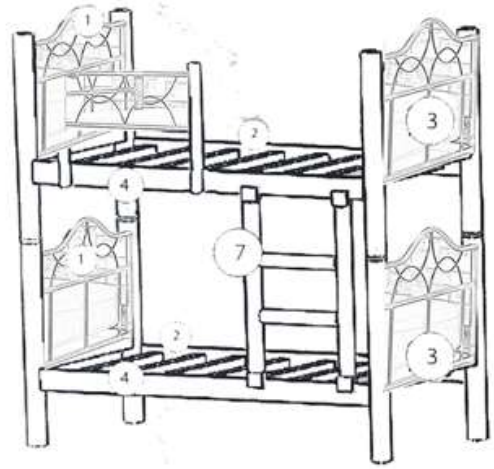
Şekildeki gibi korkuluğu ve merdiveni belirli yerlere veya istediğiniz yerlere geçiriniz.