FNO 905 BK | 330.0591.773



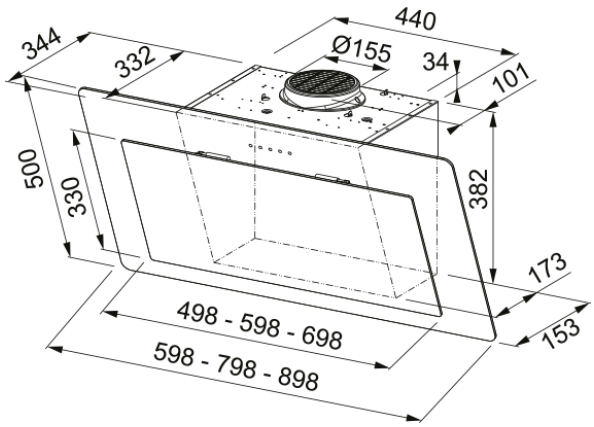

FNO 905 BK/2 FRK

Ürün Bilgisi	
Davlumbaz kategorisi	Eğik
Yüzey	Siyah/ cam
Boyutlar	
Genişlik mm	900.0
Boru çıkış çapı	150
Enerji Özellikleri	
Fiş tipi	EU
Yıllık enerji tüketimi AEC	43.5
F. dinamik verimlilik sınıfı	A
Işık verimliliği sınıfı	A
Yağ filtreleme verimliliği CI	B
Motor voltaj	220-240V 50-60Hz
Motor gr iletişim adı	SP A++
Motor sayısı	1
Kurulum	
Kurulum	Duvar
Ürün Özellikleri	
Hava kalitesi sensörü	Hayır
Enerji verimliliği sınıfı	A+
Geri dönüş valfi	Hayır
UI Type	Dokunmatik kontrol
Lamp Type	Yuvarlak LED spot ışığı
Ürün Tanımlama	
Marka	Franke
Ürün ailesi	Maris
Model aralığı	MARIS NEO
Blower tech.name	D39

Özellikler

Lamba sayısı	2
Işık Tipi	Led S1001 4000K
Uzaktan kumanda	Hayır
Su geçirmezlik	Hayır
Kumanda paneli	Dokunmatik kontrol
Hız sayısı	Ayar dosyasını görün
Hız ayarı	3+i
24 Saat Fonksiyonu	Hayır
Erteleme	Evet 30'
Otomatik başlatma sensörü	Hayır
WI-FI	Hayır
Filtre tipolojisi	Kaset
Filtre türü	Alüminyum
Karbon filtre	Evet

Performans

Hız	1	2	3	BOOST
Aspirasyon debisi (m^3/h)	280.0	360.0	470.0	800.0
Hava kapasitesi max. (Pa)	150.0	530.0	560.0	600.0
Watt	160.0	190.0	230.0	270.0
Ses seviyesi (dBA)	48.0	53.0	57.0	69.0