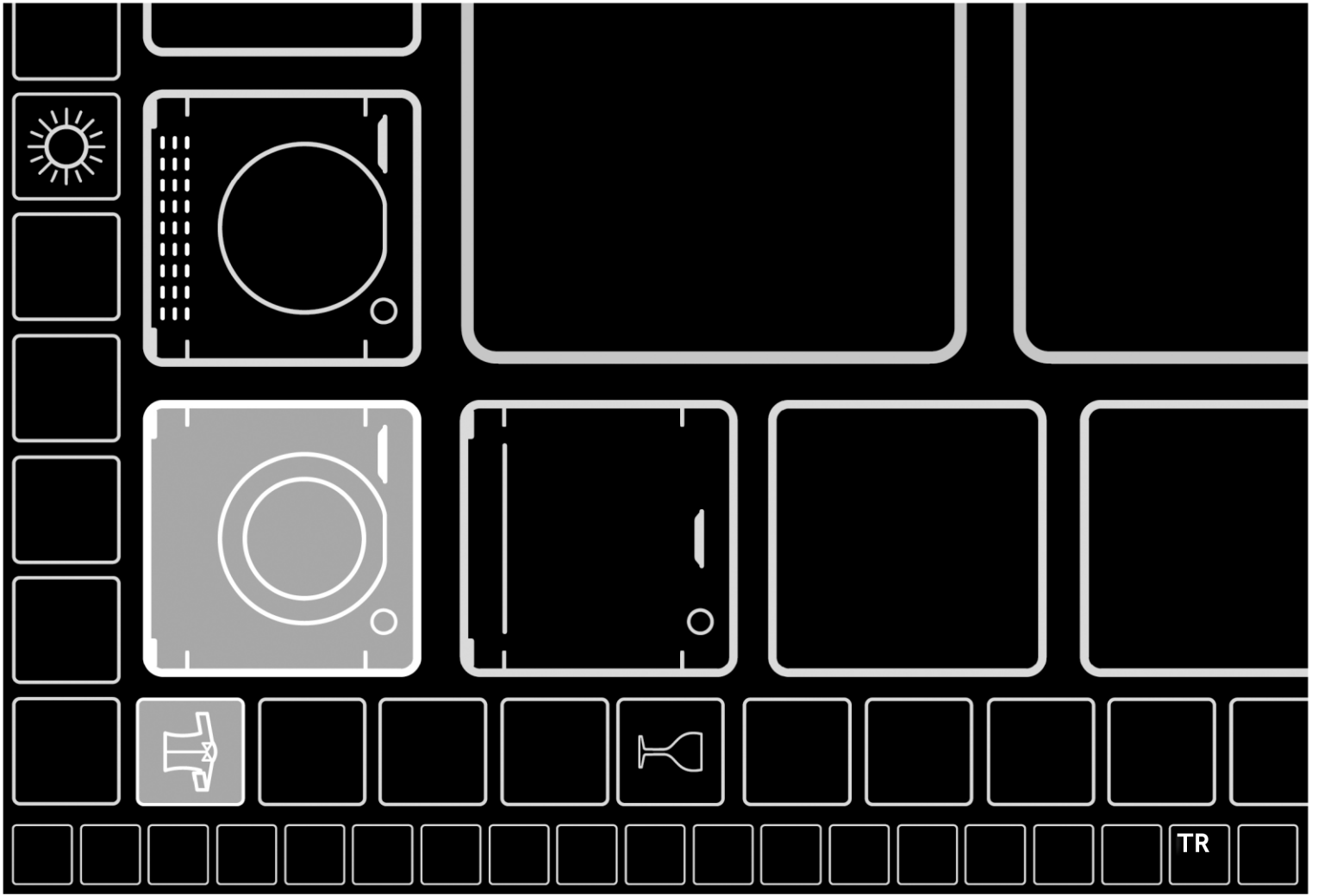
TR

Teşekkür ederiz

TR

Bir Hoover Ürünü satın aldığınız için teşekkür ederiz.

Lütfen cihazı kullanmadan önce bu talimatları dikkatlice okuyun. Talimatlar, cihazdan en iyi şekilde yararlanmanıza ve güvenli ve uygun kurulum, kullanım ve bakım sağlamanıza yardımcı olacak önemli bilgiler içermektedir.

Bu kılavuzu, cihazın güvenli ve doğru kullanımı için her zaman başvurabilmek amacıyla uygun bir yerde saklayın.

Cihazı satarsanız, başkasına verirseniz veya taşındığınızda bırakırsanız, yeni sahibinin cihazı ve güvenlik uyarılarını öğrenebilmesi için bu kılavuzu da teslim ettiğinizden emin olun.

Lejant

Uyarı - Önemli Güvenlik bilgileri

Genel bilgi ve ipuçları

Çevre bilgisi

NOT: SADECE İNGİLTERE İÇİN

Cihazınızı teslim aldığınızda lütfen hasar olup olmadığını dikkatle kontrol edin. Belirlenen herhangi bir hasar teslimatı yapan sürücüye derhal bildirilmelidir. Belirlenen hasar ayrıca teslimattan sonraki 2 gün içinde perakendeciye bildirilmelidir.

Çevre koşulları

Bu cihaz, Atık Elektrikli ve Elektronik Ekipman (WEEE) ile ilgili 2012/19/EU Avrupa direktifine uygun olarak işaretlenmiştir.

WEEE, kirletici maddeler (çevre için olumsuz sonuçlara neden olabilecek) ve temel bileşenler (yeniden kullanılabilen) içerir. Tüm kirleticileri uygun şekilde gidermek, bertaraf etmek ve tüm malzemeleri geri kazanmak ve geri dönüştürmek için WEEE'nin belirli işlemlere tabi tutulması önemlidir. Bireyler, WEEE'nin çevresel bir sorun haline gelmemesini sağlamada önemli bir rol oynayabilir; bazı temel kurallara uymak önemlidir:

- WEEE, evsel atık olarak değerlendirilmemelidir;
- WEEE, belediye veya tescilli şirketler tarafından yönetilen ilgili toplama noktalarına teslim edilmelidir. Birçok ülkede, büyük WEEE için evden toplama mevcut olabilir.

Birçok ülkede, yeni bir cihaz satın aldığınızda, eski ekipman sağlanan yeni ekipmanla eşdeğer türde ve aynı özelliklere sahip olduğu sürece, ürünü bire bir ücretsiz olarak teslim alması gereken satıcıya iade edilebilir.

UYARI!

Yaralanma veya boğulma tehlikesi!

Cihazın elektrik bağlantısını kesin. Elektrik kablosunu kesin ve atın. Çocukların ve evcil hayvanların cihaz içinde kalmasını önlemek için kapak mandalını çıkarın. Bu kılavuz "GD 48S8C-S" temel alınarak hazırlanmıştır.

İçerik

1 - Güvenlik bilgileri 4
2 - Kurulum 7
3 - Pratik ipuçları 11
4 - Ürün Açıklaması 13
5 - Kontrol paneli 14
6 - Programlar 17
7 - Tüketim 20
8 - Günlük kullanım 21
9 - Bakım ve temizlik 26
10 - Sorun giderme 29
11 - Teknik veriler 32
12 - Müşteri hizmetleri 33

1 - Güvenlik bilgileri

Cihazı ilk kez çalıştırmadan önce aşağıdaki güvenlik ipuçlarını okuyun!

UYARI!

Günlük kullanım

- Bu cihaz ev ve benzeri uygulamalarda kullanılmak üzere tasarlanmıştır, örneğin:
  - Mağaza, ofis ve diğer çalışma ortamlarındaki personel mutfağı alanları;
  - Çiftlik evleri;
  - Otel, motel ve diğer konaklama ortamlarındaki müşteriler;
  - Pansiyon türünde mekanlar.

  Bu cihazın ev ortamlarından veya tipik ev işlerinden farklı kullanımı, örneğin uzman veya eğitimli kullanıcılar tarafından ticari kullanımı, yukarıdaki uygulamalara dahil edilmez. Cihaz yukarıdakinden farklı bir amaçla kullanılırsa, kullanım ömrü kısalabilir ve üreticinin garantisi geçersiz hale gelebilir. Ev kullanımına uygun olmayan kullanım nedeniyle cihazda meydana gelen herhangi bir hasar veya kayıp (ev ortamında bulunuyor olsa bile) yasaların izin verdiği ölçüde üretici tarafından hiçbir şekilde kabul edilmeyecektir.
- Bu cihaz, kendilerine cihazın güvenli bir şekilde kullanılmasıyla ilgili gözetim veya talimat verildiği ve tehlikeleri anladıkları takdirde 8 yaş ve üzeri çocuklar ve fiziksel, duyusal veya zihinsel yetenekleri kısıtlı veya deneyim ve bilgi eksikliği olan kişiler tarafından kullanılabilir.
- Çocuklar cihazla oynamamalıdır. Temizlik ve kullanıcı tarafından bakımı, gözetim altında olmadıkları sürece çocuklar tarafından yapılmamalıdır.
- Çocuklar cihazla oynamamaları için gözetim altında tutulmalıdır.
- Sürekli gözetim altında tutulmadıkça 3 yaşından küçük çocuklar uzak tutulmalıdır.
- Güç kablosu hasar görmüşse, üreticiden veya servis temsilcisinden temin edilebilecek özel bir kablo veya tertibatla değiştirilmelidir.

- ► Su besleme bağlantısı için yalnızca cihazla sağlanan hortum setlerini kullanın (eski hortum setlerini yeniden kullanmayın).
- ► Su basıncı 0,03 MPa ile 1 MPa arasında olmalıdır.
- ► Halı veya kilimlerin, tabanı veya havalandırma açıklıklarından herhangi birini engellemediğinden emin olun.
- ► Kurduktan sonra cihaz fişe erişilebilir şekilde yerleştirilmelidir.
- ► Kuru çamaşırların maksimum yük kapasitesi kullanılan modele bağlıdır (bkz. kontrol paneli).
- ► Ürün teknik özelliklerini görmek için lütfen üreticinin web sitesine bakın.

Elektrik bağlantıları ve güvenlik talimatları

- ► Teknik ayrıntılar (besleme gerilimi ve güç girişi) ürün derece plakasında gösterilmiştir.
- ► Elektrik sisteminin topraklı olduğundan, yürürlükteki tüm yasalara uyduğundan ve prizin (elektrik) cihazın fişiyle uyumlu olduğundan emin olun. Aksi takdirde, kalifiye profesyonelden yardım alın.
- ► Dönüştürücüler, çoklu prizler veya uzatma kablolarının kullanılmaması şiddetle tavsiye edilir.
- ► Çamaşır makinesini temizlemeden veya bakımını yapmadan önce cihazın fişini çekin ve su musluğunu kapatın.
- ► Makinenin fişini çıkarmak için elektrik kablosundan veya cihazdan tutarak çekmeyin.
- ► Kapağı açmadan önce tamburda su olmadığından emin olun.

UYARI!

Yıkama programı sırasında su çok yüksek sıcaklıklara ulaşabilir.

- ► Çamaşır makinesini yağmura, doğrudan güneş ışığına veya diğer hava koşullarına maruz bırakmayın. Olası donmaya karşı koruyun.
- ► Taşırken, çamaşır makinesini düğmelerden veya deterjan çekmecesinden tutarak kaldırmayın; taşıma sırasında kapağı arabanın üzerine koymayın. Çamaşır makinesini iki kişinin kaldırmasını öneriyoruz.
- ► Hata ve/veya arıza durumunda çamaşır makinesini kapatın, su musluğunu kapatın ve cihaza müdahale etmeyin. Derhal müşteri hizmetleri merkeziyle iletişime geçin ve yalnızca orijinal yedek parçaları kullanın. Bu talimata uyulmaması cihazın güvenliğini tehlikeye sokabilir.

Kullanım amacı

Bu cihaz sadece çamaşır makinesinde yıkanabilir çamaşırları yıkamak için tasarlanmıştır. Her zaman her giysi etiketinde verilen talimatları izleyin. Ev içi kullanım için özel olarak tasarlanmıştır. Ticari veya endüstriyel kullanım için tasarlanmamıştır.
Cihazda değişikliklere veya modifikasyonlara izin verilmez. Amaç dışı kullanım, tehlikelere ve tüm garanti ve sorumluluk taleplerinin geçersiz kalmasına neden olabilir.

2.1 Hazırlık

- ► Nakliye hasarı olmadığından emin olun.
- ► Tüm taşıma cıvatalarının çıkarıldığından emin olun.
- ► Ağır olduğu için cihazı her zaman en az iki kişiyle taşıyın.
- ► Cihazı ambalajından çıkarın.
- ► Dolap üzerindeki koruyucu film, polistiren taban dahil tüm ambalaj malzemelerini çıkarın, çocukların erişemeyeceği bir yerde saklayın. Paketi açarken plastik torba ve lomboz üzerinde su damlaları görülebilir. Normal olan bu durum, fabrikadaki su testlerinden kaynaklanır.

Not: Ambalaj imhası

Tüm ambalaj malzemelerini çocukların erişemeyeceği bir yerde saklayın ve çevreye zarar vermeyecek şekilde atın.

2.2 İSTEĞE BAĞLI: Gürültü azaltma pedlerini takın

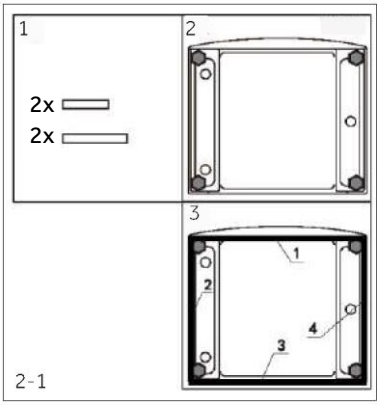

1. Shrink paketi açtığınızda, dört adet gürültü azaltma pedi bulacaksınız. Bunlar gürültüyü azaltmak için kullanılır (Şekil 2-1).
2. Çamaşır makinesini, lomboz yukarı ve alt taraf operatöre bakacak şekilde yan yatırın.
3. Gürültü azaltma pedlerini çıkarın ve çift taraflı yapışkan koruyucu filmi çıkarın; tabanın etrafına yapıştırın; Şekil 3'te gösterildiği gibi çamaşır makinesi kabininin altındaki gürültü azaltma pedleri (1 ve 3 konumlarında iki uzun ped, 2 ve 4 konumlarında iki kısa ped). Son olarak makineyi tekrar dik konuma getirin.

2.3 Nakliye cıvatalarını sökün

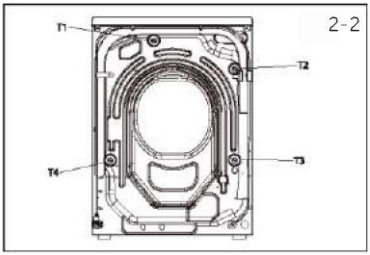

Yan taraftaki nakliye koruması, taşıma sırasında iç hasarı önlemek amacıyla titreşim önleyici bileşenleri cihazın içine sabitlemek için tasarlanmıştır. Kullanmadan önce tüm elemanların (T1, T2, T3 ve T4, Şekil 2-2) çıkarılması gerekir.

1. 4 salmastra cıvatasının (T1-T4) hepsini sökün (Şekil 2-3).
2. 5 deliği kör tapalarla kapatın.

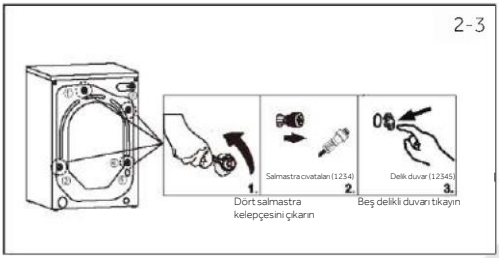

Not: Güvenli bir yerde saklayın

Nakliye korumasının tüm parçalarını daha sonra kullanmak üzere güvenli bir yerde saklayın. Cihaz taşınacağı zaman, önce koruma parçalarını tekrar takın.

2.4 Cihazın taşınması

Makine uzak bir yere taşınacaksa, hasarı önlemek için kurulumdan önce çıkarılan nakliye cıvatalarını değiştirin: Montaj ters sırada gerçekleşir.

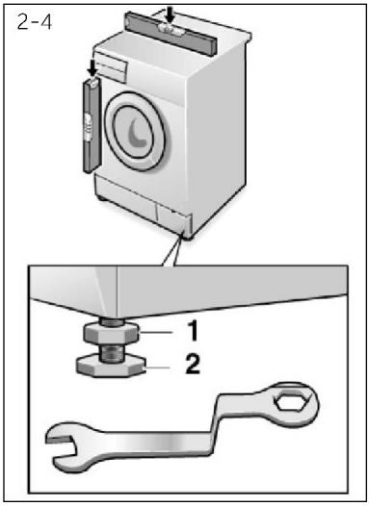

2.5 Cihazın hizalanması

Tam bir düz konum elde etmek için tüm ayakları (Şekil 2-4) ayarlayın. Bu, kullanım sırasında titreşimleri ve dolayısıyla gürültüyü en aza indirecektir. Aynı zamanda aşınma ve yıpranmayı da azaltacaktır. Ayarlama için bir su terazisi kullanmanızı öneririz. Zemin mümkün olduğunca sağlam ve düz olmalıdır.

1. Bir anahtar kullanarak kilit somununu (1) gevşetin.
2. Ayakları çevirerek yüksekliği ayarlayın (2).
3. Kilit somununu (1) muhafazaya doğru sıkın.

2.6 Cihazın hizalanması

Su tahliye hortumunu borulara uygun şekilde sabitleyin. Hortum bir noktada cihazın alt çizgisinden 80 ila 100 cm yüksekliğe ulaşmalıdır! Mümkünse tahliye hortumunu her zaman cihazın arkasındaki klipse sabitleyin.

UYARI!

- ► Bağlantı için sadece verilen hortum setini kullanın.
- ► Eski hortum setlerini kesinlikle tekrar kullanmayın!
- ► Sadece soğuk su kaynağına bağlayın.
- ► Bağlantıdan önce suyun temiz ve berrak olup olmadığını kontrol edin.

Aşağıdaki bağlantılar mümkündür:

2.6.1 Lavaboya tahliye hortumu

- ► Tahliye hortumunu U desteğiyle birlikte yeterli büyüklükteki bir lavabonun kenarına asın (Şekil 2-5).
- ► U desteğini kaymaya karşı yeterince koruyun.

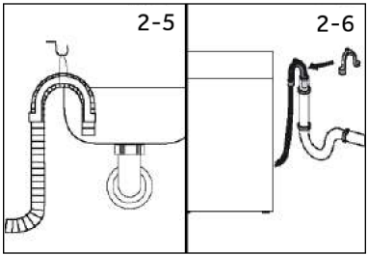

2.6.2 Atık su bağlantısına giden tahliye hortumu

- ► Havalandırma delikli dikme borusunun iç çapı en az 40 mm olmalıdır.
- ► Tahliye hortumunu atık su borusu içinde 80-100mm koyun.
- ► U desteğini takın ve yeterince sabitleyin (Şekil 2-6).

2.6.3 Lavabo bağlantısına giden tahliye hortumu

- ► Bağlantı noktası sifonun üzerinde olmalıdır.
- ► Bir muylu bağlantısı genellikle bir pedle (A) kapatılmıştır. Herhangi bir işlev bozukluğunu önlemek için bu çıkarılmalıdır (Şekil 2-7).
- ► Tahliye hortumunu bir kelepçeyle sabitleyin.

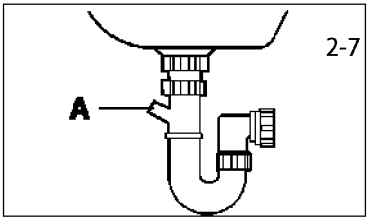

DİKKAT!

- ► Tahliye hortumu suya daldırılmamalı, güvenli bir şekilde sabitlenmeli ve sızdırmaz olmalıdır. Tahliye hortumu yere konursa veya boru yüksekliği 80 cm'den azsa, çamaşır makinesi doldurulurken sürekli olarak suyu tahliye eder (kendi kendine sifonlama).
- ► Tahliye hortumu uzatılmamalıdır. Gerekirse satış sonrası servisle iletişime geçin.
- ► Drenaj borusu kelepçesini çıkarmayın.

2.7 Lavabo bağlantısına giden tahliye hortumu

Contaların takıldığından emin olun.

1. Su giriş hortumunu açılı ucu ile cihaza bağlayın (Şekil 2-8). Vida Bağlantısını elle sıkın.
2. Diğer uç 3/4 dişli bir su musluğuna bağlanır (Şekil 2-9).

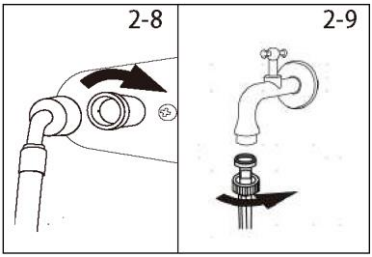

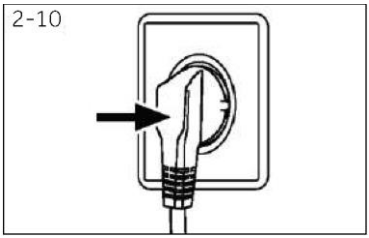

2.8 Elektrik Bağlantısı

Her bağlantıdan önce şunları kontrol edin:

- ► güç kaynağı, priz ve sigorta, anma değeri plakasına uygun.
- ► priz topraklı ve çoklu fiş veya uzatma kullanılmıyor.
- ► elektrik fişi ve soket tamamen uygun.
- ► **Sadece İngiltere:** İngiltere fişi BS1363A standardına uygundur. Fişi prize takın (Şekil 2-10).

UYARI!

- ► Her zaman tüm bağlantıların (güç kaynağı, tahliye ve temiz su hortumu) sağlam, kuru ve sızdırmaz olduğundan emin olun!
- ► Bu parçaların kesinlikle ezilmemesine, dolaşmamasına veya bükülmemesine dikkat edin.
- ► Besleme kablosu hasar görmüşse, bir tehlikeyi önlemek için servis temsilcisi tarafından değiştirilmelidir (garanti kartına bakın).

3 - Pratik ipuçları

3.1 Yük ipuçları

Çamaşırları ayırırken şunlardan emin olun:
- saç tokası, iğne, bozuk para gibi metal nesneler çamaşırlardan çıkarmıştır;
- düğmeli yastık kılıfları, kapalı fermuarlar, bağlanmış gevşek kemerler ve uzun bornoz kurdeleleri yoktur;
- perdelerden makaralar, kancalar veya klipsler çıkarılmıştır;
- giysi yıkama etiketlerini dikkatle okunmuştur;
- kalıcı lekeler özel deterjanlar kullanılarak çıkarılmıştır.

► Halıları, yatak örtülerini veya diğer ağır giysileri yıkarken sıkma programından kaçınmanızı öneririz.
► Yünlüleri yıkamadan önce ürünün makinede yıkanabildiğinden emin olun. Kumaş etiketini kontrol edin.
► Makine içerisinde oluşması muhtemel kötü kokuları önlemek için yıkamalar arasında cihazın kapağını biraz açık bırakın.

3.2 Tasarruf için faydalı öneriler

Cihazınızı kullanırken nasıl paradan tasarruf edebileceğinize ve çevreyi koruyacağınıza dair ipuçları.
► Makineyi her program için program tablosunda gösterilen tavsiye edilen kapasitede yükleyin - bu enerji ve sudan tasarruf etmenizi olanaklı hale getirecektir.
► Gürültü ve çamaşırda kalan nem sıkma hızından etkilenir: daha yüksek bir sıkma hızı, daha fazla gürültü ve çamaşırda daha az nem kalması ile ilişkilidir.
► Su ve enerjinin birlikte kullanılması açısından en verimli programlar genellikle düşük sıcaklıkta uzun süren programlardır.
► Enerji tüketim bilgileri için enerji etiketindeki QR kodunu tarayın. Gerçek enerji tüketimi, yerel koşullara göre beyan edilenden farklı olabilir.

Yük boyutunu en üst düzeye çıkarın

► Önerilen maksimum yük boyutunu kullanarak en iyi enerji, su, deterjan ve zaman kullanımını elde edin.
2 yarım yük yerine bir tam yük yıkayarak %50'ye varan enerji tasarrufu sağlayın.

Ön yıkamaya gerek var mı?

► Sadece çok kirli çamaşırlar için!
Az kirli ve normal kirli çamaşırlar için Ön Yıkamayı seçmeyerek deterjan, zaman, su ve enerji tüketiminden tasarruf edin.

Sıcak yıkama gerekli mi?

► Sıcak yıkama programının gerekliliğini azaltmak için lekelere leke çıkarıcı ile ön işlem uygulayın veya yıkamadan önce kurumuş lekeleri suda bekletin. Düşük sıcaklıkta yıkama programı kullanarak enerji tasarrufu sağlayın.

3.3 Deterjanın dozlanması

Aşağıda deterjan kullanımı hakkında ipuçları ve önerilerin yer aldığı kısa bir rehber bulunmaktadır
► Yalnızca çamaşır makinesine uygun deterjanlar kullanın.
► Deterjanınızı kumaş türüne (pamuklu, hassas, sentetik, yünlü, ipek vb.), renge, kirin tür ve seviyesine ve programlanan yıkama sıcaklığına göre seçin.

► Doğru miktarda deterjan, yumuşatıcı veya başka bir katkı kullanmak için her seferinde üreticinin talimatlarına özenle uyun. Cihazın doğru dozla doğru şekilde kullanılması israfı önlemenizi ve çevreye yönelik olumsuz etkileri azaltmanızı sağlayacaktır.

Çok kirli beyazları yıkarken, 60°C veya üzeri pamuklu programlar ve orta/yüksek sıcaklıklarda mükemmel sonuçlar veren ağartıcı maddeler içeren normal bir çamaşır tozu (ağır hizmet tipi) kullanmanızı öneririz. 40°C ile 60°C arasındaki yıkamalar için kullanılan deterjan türünün kumaş türüne ve kirlilik seviyesine uygun olması gerekir. Normal tozlar yüksek kirliliğe sahip "beyaz" veya renk hızlı kumaşlar için uygunken, sıvı deterjanlar veya "renk koruyucu" tozlar hafif kirlilik seviyesine sahip renkli kumaşlar için uygundur.
40 °C'nin altındaki sıcaklıklarda yıkama için sıvı deterjanların veya düşük sıcaklıkta yıkamaya uygun olarak özel olarak etiketlenmiş deterjanların kullanılmasını tavsiye ederiz.
Yünlü veya ipek yıkamak için sadece bu kumaşlar için özel olarak formüle edilmiş deterjanlar kullanın.

► Çok fazla deterjan, programın doğru şekilde gerçekleştirilmesini önleyen aşırı köpüğe neden olur. Ayrıca yıkama ve durulama kalitesini etkileyebilir.

Fosfat içermeyen ekolojik deterjanların kullanımı aşağıdaki etkilere neden olabilir:
- **daha bulanık durulama tahliye suyu:** Bu etki, durulama verimliliği üzerinde olumsuz etkileri olmayan asılı zeolitlere bağlıdır.
- **yıkama sonunda çamaşırların üzerinde beyaz toz (zeolitler):** bu normaldir, toz kumaş tarafından emilmez ve rengini değiştirmez.
  Zeolitleri çıkarmak için bir durulama programı seçin. Gelecekte biraz daha az deterjan kullanmayı düşünün.
- **son durulamada suda köpük:** bu, durulamanın kötü olduğu anlamına gelmez. Gelecekteki yıkamalarda daha az deterjan kullanmayı düşünün.
- **bol köpük:** Bunun nedeni genellikle deterjanlarda bulunan ve çamaşırlardan atılması zor olan anyonik yüzey aktif maddelerdir.
  Bu durumda, bu etkileri ortadan kaldırmak için tekrar durulama yapmayın. Bu geçersizdir.
  Tescilli bir temizleyici kullanarak bakım yıkaması yapmanızı öneririz.
  Sorun devam ederse veya bir arızadan şüpheleniyorsanız, derhal Yetkili Müşteri Hizmetleri Merkezi ile iletişime geçin.

4 - Ürün Açıklaması

Not:

Teknik değişiklikler ve farklı modeller nedeniyle, aşağıdaki bölümlerde yer alan resimler sizin modelinizden farklı olabilir.

4.1 Cihazın resmi

Ön (Şekil 4-1):

4-1

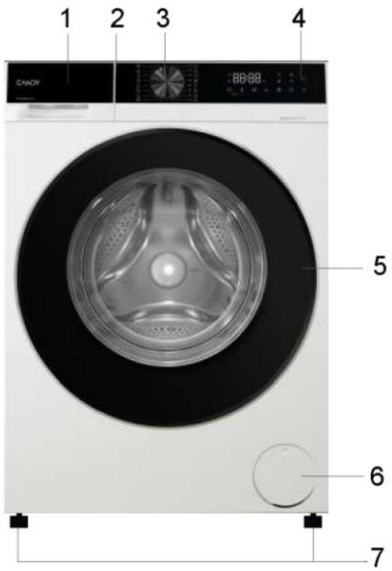

1 Deterjan / Yumuşatıcı çekmecesi
2 Tezgah
3 Program seçici
4 Panel
5 Çamaşır makinesi kapağı
6 Filtre kapağı
7 Ayarlanabilir ayak

Arka taraf (Şekil 4-2):

4-2

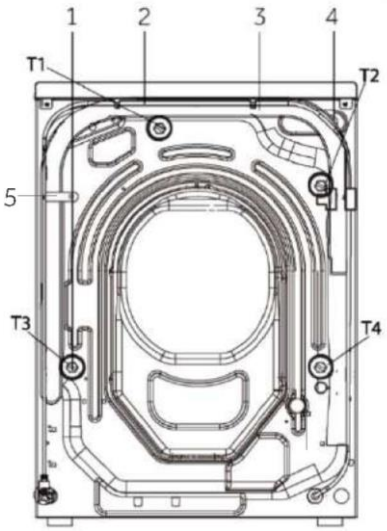

1 Nakliye cıvataları (T1-T4)
2 Güç kablosu
3 Tahliye hortumu
4 Su giriş valfi
5 Drenaj hortumu kelepçesi

4.2 Aksesuarlar

Bu listeye göre aksesuarları ve literatürü kontrol edin (Şekil 4-3):

4-3

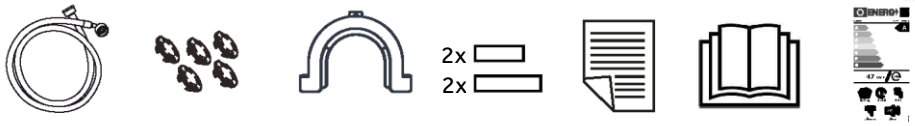

Giriş hortumu montajı	5 Kör tapa	Tahliye hortumu braketi	Gürültü azaltma pedleri	Garanti belgesi	Kullanım kılavuzu	Enerji etiketi

5 - Kontrol paneli

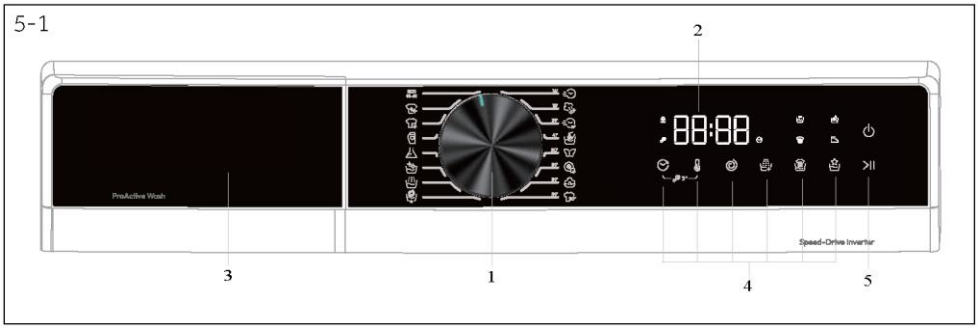

1 Program seçici
2 Ekran
3 Deterjan/Yumuşatıcı çekmecesi
4 İşlev düğmeleri
5 "Başlat/Duraklat" düğmesi

Not: Sesli sinyal

Gerekirse sesli sinyal seçilebilir veya iptal edilebilir; bkz. GÜNLÜK KULLANIM (bkz. s. 25 8.12).

5.1 Güç düğmesi

Makineyi güç düğmesini kullanarak açın/kapatın (Şekil 5-2).

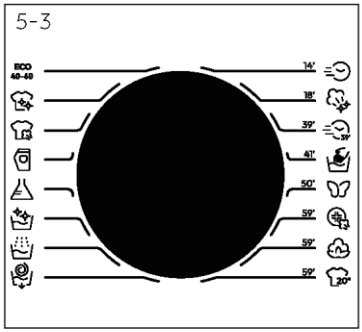

5.2 Program seçici

Düğmeyi (Şekil 5-3) çevirerek 16 programdan biri seçilebilir; programın varsayılan ayarları görüntülenecektir.

5.3 Ekran

Ekran (Şekil 5-4) aşağıdaki bilgileri gösterir:

- ► Program adı
- ► Kalan süre
- ► Rezervasyonun kalan süresi
- ► Alarm bilgileri ve istem bilgileri
- ► Duraklatma sonu bilgileri
- ► Geciktirme süresi

5.4 Deterjan çekmecesi

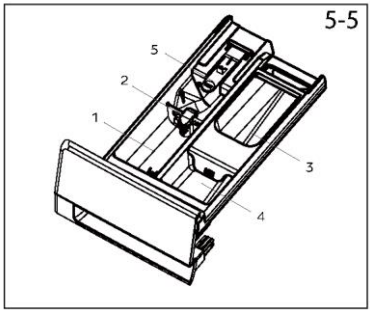

Dağıtıcı çekmecesini açın, aşağıdaki bileşenler görülebilir (Şekil 5-5):
1: Toz veya sıvı deterjan bölmesi.
2: Deterjan kapağı seçici; toz deterjan için yukarı kaldırın, sıvı deterjan için aşağıda tutun.
3: Az miktarda çamaşır tozu koyun.
4: Yumuşatıcı bölmesi.
5: Tırnağı kilitleyin, dağıtıcı çekmecesini dışarı çekmek için aşağı doğru bastırın. Deterjan türü tavsiyesi farklı yıkama sıcaklıkları için uygundur; lütfen deterjan kılavuzuna başvurun (bkz. P23).

5.5 İşlev düğmeleri

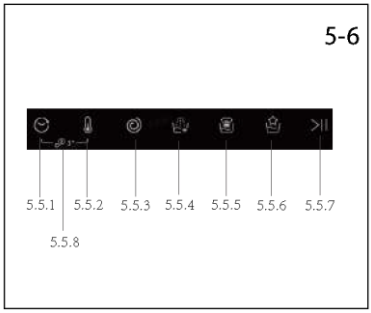

İşlev düğmeleri (Şekil 5-6), program başlamadan önce seçilen programda ek seçenekleri etkinleştirir. İlgili göstergeler görüntülenir.
Cihaz kapatıldığında veya yeni bir program ayarlandığında tüm seçenekler görüntülenir.
Bir düğmenin birden çok seçeneği varsa, düğmeye sırayla basılarak istenen seçenek seçilebilir.
Donuk ışıkta düğmelere dokunulduğunda işlev seçimi kaldırılır; parlak ışıkta olduğunda işlev seçilir.

Not: Fabrika ayarları

Her programda en iyi sonuçları elde etmek için, **Hoover** tanımlanmış özel varsayılan lara sahiptir. Özel bir gereklilik yoksa, varsayılan ayar önerilir.

5.5.1 İşlev düğmesi " "

- Bu geciktirme düğmesi, yıkama programını maksimum 24 saat gecikmeli olarak önceden programlamanızı sağlar. (Şekil 5-7)
- Başlangıcı geciktirmek için aşağıdaki prosedürleri uygulayın:
  - Gerekli programı seçin.
  - Gecikmeli başlatmayı etkinleştirmek için düğmeye bir kez basın ve ardından istenilen gecikmeyi ayarlamak için tekrar basın. Gecikme 30 dakikalık adımlarla artar ve maksimum 24 saat gecikme ayarlamak mümkündür.
  - "Başlat/Duraklat" düğmesine basarak onaylayın. Gecikme geri sayımı başlar ve bittiğinde program otomatik olarak başlatılır.
- Program seçiciyi döndürerek gecikmeli başlatmayı iptal etmek mümkündür.

5.5.2 İşlev düğmesi " "

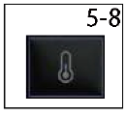

- İlgili sıcaklığı görüntülemek için bu sıcaklık düğmesine (Şekil 5-8) dokunun. "--" seçilirse, su ısıtılmaz.

5-9

5.5.3 İşlev düğmesi " "

- Programın sıkma hızını değiştirmek veya seçimini kaldırmak için bu hız düğmesine (Şekil 5-9) dokunun. Hiçbir ışık yanmıyorsa ve " 0" görüntüleniyorsa cihaz sıkmayacaktır.

5-10

5.5.4 İşlev düğmesi " "

- Bu düğme ekstra durulama düğmesidir (Şekil 5-10). Yıkama programının sonuna en az bir durulama eklemenizi sağlar. (Bazı programlarda bu işlev yoktur.) Az miktarda kalıntının alerjiye neden olabileceği hassas ve narin cilde sahip kişiler için faydalıdır. Bu programın, çocuk giysilerinin ve çok miktarda deterjan gerektiren çok kirli çamaşırların yıkanması veya lifleri deterjanı tutma eğiliminde olan havluların yıkanması için kullanılması tavsiye edilir.

5-11

5.5.5 İşlev düğmesi " "

- İlk simge hızlı yıkamadır ve az yük veya kir olan durumlar için kullanılır.
- İkinci simge, yüksek yük veya kirli koşullar için kullanılan yoğun yıkamadır ve yıkama süresi daha uzun olacaktır.
- Hızlı yıkama ve yoğun yıkama aynı anda çalıştırılamaz.

5-12

5.5.6 İşlev düğmesi " "

- İlk simge gece yıkamasıdır. Gece yıkama işlevi etkin olduğunda sesli uyarı engellenir, maksimum hız düşürülür, son durulamadan sonra drenaj olmaz ve kırışıklık önleme ıslatma aşaması başlatılır. Ekranda "HoLd" görüntülenir. Kullanıcı "Başlat/Duraklat" düğmesine basarsa, ıslatma aşaması sona erer. En uzun kırışıklık önleme ıslatma süresi 12 saattir ve herhangi bir işlem yapılmazsa, süre dolduktan sonra normal drenaj ve sıkma işlemi gerçekleştirilir.
- İkinci simge kırışıklık önleme işlevidir; kırışıklık önleme işlevi etkili olduğunda program bu işlevin bitiminden sonra kapatma moduna girmez ve kırışıklık önleyici çalkalama programı başlatılır. Maksimum hız düşürülür ve kırışıklık önleme mantığı yürütülür. Ekranda kırışıklık önleme görüntülenir ve kalan süre "- -- --- ----" olarak gösterilir. "Başlat/Duraklat" düğmesine basılırsa, çalkalama sona erer, program biter ve ekranda "End" görüntülenir. Herhangi bir işlem yapılmazsa, en uzun kırışıklık önleme çalkalama süresi 12 saattir. Süre dolduktan sonra, kırışıklık önleme işlevi serbest bırakılır ve makine normal şekilde kapanır.
- Gece yıkama ve kırışıklık önleme aynı anda çalışamaz.

5-13

5.5.7 İşlev düğmesi " >||"

- Görüntülenmekte olan programı başlatmak veya durdurmak için bu düğmeye (Şekil 5-13) hafifçe dokunun.

5-14

5.5.8 İşlev düğmesi " 3" "

- Çocuk kilidi modunu etkinleştirmek için "Geciktirme" ve "Sıcaklık" düğmesine (Şekil 5-14) 3 saniyeden fazla basın.

6 - Programlar

● Evet
O İsteğe bağlı
/ Hayır

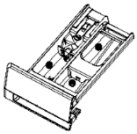

Aşağıdakiler için deterjan bölmesi:
1. Deterjan
2. Yumuşatıcı veya bakım ürünü
3. Ön yıkama

√ Seçilebilir ancak varsayılan değildir
× Seçilemez
— varsayılan

		MAKS. KG (kg)			STD SICAKLIK	MAKS. SICAKLIK	ÖN AYAR SIKMA	MAKS. SIKMA	1	2	3	HIZLI YIKAMA (1/2)	YOĞUN YIKAMA	KIRIŞIKLIK ÖNLEME	GECE YIKAMA	EKSTRA DURULAMA	GECİKTİRME
		8 KG	9 KG	10 KG													
ECO 40-60	ECO 40-60	8	9	10	40	90	1300	1300	●	O	/	√	√	√	√	√	√
	BEYAZLAR	5	6	7	30	60	1000	1000	●	O	/	√	√	√	√	√	√
	SMART WASH	5	6	7	40	60	1000	1000	●	O	/	×	√	×	√	√	√
	KOT	8	9	10	30	60	1000	1000	●	O	/	√	√	√	√	√	√
	SENTETİK	5	5	7	40	60	1200	1200	●	O	/	√	√	√	√	√	√
	TAMBUR TEMİZLİĞİ	-	-	-	90	90	-	-	/	/	/	×	×	×	×	×	×
	DURULAMA	8	9	10	-	-	1000	1000	/	O	/	×	×	×	×	×	×
	TAHLİYE - SIKMA	8	9	10	-	-	1000	1300	/	/	/	×	×	×	×	×	×
	HIZLI	1	1	1	30	30	800	1300	●	O	/	×	×	×	×	√	√
	TAZE BUHAR	1	1	1	-	-	-	-	/	/	/	×	×	×	×	×	×
39'	ÖZEL 39'	4	4,5	5	30	30	800	1300	●	O	/	×	×	×	×	√	√
	ELDE YIKAMA	4	4,5	5	30	60	800	800	●	O	/	×	×	√	√	√	√
	HASSAS	2	2	2,5	30	40	400	400	●	O	/	×	×	×	×	×	√
	HİJYEN ARTI 59'	2	2	2	60	90	1300	1300	●	O	/	√ 1)	√	×	√	×	√
	PAMUKLU	8	9	10	30	90	1300	1300	●	O	/	√	√	√	√	√	√
20°	20° SOĞUK YIKAMA	8	9	10	20	20	1000	1000	●	O	/	√	√	×	√	√	√

TEST LABORATUVARLARI İÇİN BİLGİLER
(AB) No 2019/2023: ECO 40-60 PROGRAMINA GÖRE STANDART PROGRAM

1)Varsayılan sıcaklıkta seçilemez, ancak sıcaklık değiştirildikten sonra seçilebilir.

Program açıklaması

Farklı kumaş türlerini ve çeşitli düzeylerdeki kirleri temizlemek için çamaşır makinesinde her türlü yıkama ihtiyacını karşılayacak özel programlar bulunur (program tablosuna bakın).

Etiketlerde görünen çamaşır yıkama talimatlarına, özellikle önerilen maksimum sıcaklığa uygun program seçin.

UYARI!

ÖNEMLİ YIKAMA PERFORMANSI TAVSİYESİ.

- Yeni, renkli giysiler, en az 5 veya 6 yıkama boyunca ayrı olarak yıkanmalıdır.
- Kot ve havlu gibi büyük boyutlu ve koyu renkli belirli parçalar, her zaman ayrı olarak yıkanmalıdır.
- RENGİ SOLMAYA YATKIN kumaşları asla birlikte yıkamayın.
- Yüksek sıcaklık programı çalışırken gözlem penceresi camına dokunmayın.

ECO 40-60

ECO 40-60, 40°C ila 60°C'de aynı programda birlikte yıkanabilecekleri belirtilmiş normal seviyede kirli pamuklu çamaşırları temizleyebilir. Bu program AB Ecodesign mevzuatına (çevre dostu ürünlerin tasarımı) uyumu değerlendirmek için kullanılır.

BEYAZLAR

Bu program, renkli pamuklu çamaşırların 40 °C'de yıkanması veya pamuğa dayanıklı çamaşırların 60 °C veya 90 °C'de yıkanmasında en yüksek temizliğin sağlanması için uygundur. Son sıkma, mükemmel su tahliyesi sağlayan maksimum hızdadır.

SMART WASH

Yeni power care teknolojisi, mükemmel bir su ve deterjan karışımıyla, 30 °C sıcaklıkta mükemmel bir yıkama performansı ile giysilerinizin maksimum bakımını garanti eder.
Bu yenilikçi program, endişe duymadan en iyi sonuçları elde etmek için temizleme işlemini yükün kapasitesine ve tipine otomatik olarak uyarlama yeteneğine sahiptir. Bu program, hafif kirli pamuklu ve sentetik karma çamaşırları yıkayabilir.

KOT

Bu program, kot veya makinede yıkanabilir bazı kot giysiler için uygundur. Maksimum yıkama sıcaklığı 60°C'dir.

SENTETİK

Bu program, farklı kumaşları ve farklı renkleri birlikte yıkamanızı sağlar. Tamburun dönme hareketi ve su seviyeleri, hem yıkama hem de durulama aşaması sırasında optimize edilir. Hassas sıkma işlemi, kumaşlarda daha az kırışıklık oluşmasını sağlar.

TAMBUR TEMİZLİĞİ

Bu program çamaşır makinesinin kendi kendine temizlik işlemini gerçekleştirebilir. Çamaşır makinesini 50 kez kullandıktan sonra kovanın kendi kendine temizlemesini öneriyoruz. Bu program ile lütfen herhangi bir çamaşır deterjanı veya makine temizleyicisi kullanmayın.

DURULAMA

Bu program, bir ara sıkma ile 2 durulama gerçekleştirir (uygun düğme kullanılarak azaltılabilir veya program dışı bırakılabilir). Her tür kumaşın durulanması için, örneğin elde yapılan bir yıkamadan sonra, kullanılır.

6 - Programlar

TAHLİYE - SIKMA

Program, boşaltma ve maksimum seviyede bir sıkma işlemi tamamlar. Sıkmayı, sıkma seçimi düğmesi aracılığıyla silmek veya azaltmak mümkündür.

HIZLI

Bu yeni program su, enerji, deterjan ve zamandan tasarruf ederken mükemmel sonuçlar elde etmek için kullanılabilir. Bu seçenek, hafif kirli pamuklu ve sentetik karışık çamaşırlar için uygun orta sıcaklıkta yıkama yapar. Az yükler ve az kirli çamaşırlar için önerilir.

TAZE BUHAR

Bu program kırışıklıkları açmak için buhar işlemi kullanır. Kuru gramajlar için ve kumaş tipine bağlı olarak tasarlanmıştır.

ÖZEL 39'

Bu program, pamuklu, sentetik ve karışık kumaşlar gibi farklı kumaşları 40°C (veya daha düşük) sıcaklıkta yalnızca 39 dakikada birlikte yıkamanıza olanak tanır. Bu program özellikle nominal yükün yarısına kadar olan hafif kirli kumaşlar için uygundur.

ELDE YIKAMA

Bu program, çamaşır makinesinde yıkanabilen hassas kumaşlara ve elde yıkanması gereken giysilere özel bir yıkama programı uygular.

HASSAS

Hassas çamaşırların bakımını yapacak şekilde geliştirilen bu program, kısa sürede düşük bir sıcaklıkta yıkama yapar. Uzun ve derinlemesine yapılan bir durulama işlemi kumaş liflerini besler.

HİJYEN ARTI 59'

Bu yıkama programı, tamamen temiz ve hijyenik kıyafetler için buhar etkisini güçlü bir durulama işlemi ile birleştirerek uzun bir süre 60°C sıcaklığa ulaşabilir. Pamuklu kumaşlar için önerilir.

PAMUKLU

Bu program, renkli pamuklu çamaşırların 30 °C'de yıkanması veya pamuğa dayanıklı çamaşırların 60 °C veya 90 °C'de yıkanmasında en yüksek temizliğin sağlanması için uygundur. Son sıkma, mükemmel su tahliyesi sağlayan maksimum hızdadır.

20° SOĞUK YIKAMA

Bu yenilikçi program, pamuklu, sentetik ve karışık kumaşlar gibi farklı kumaşları ve renkleri yalnızca 20°C'de birlikte yıkamanıza olanak tanır ve mükemmel bir temizlik performansı sağlar.

Not: Makinenin çalıştırdığı program sayısını kontrol etme prosedürü.

Prosedür: "PAMUKLU" programı altında, "SICAKLIK" ve "HIZ" ögelerine aynı anda basın; 2 saniye boyunca çalışma döngüsü sayısı gösterilir ve ardından "PAMUKLU" programına geri döner. Kümülatif çalıştırma programları, program sona erdikten sonra ekleyecektir. Çalıştırılan program sayısı, onaltılık olarak görüntülenecektir. 9999'un üzerinde.

7 - Tüketim

Enerji tüketim bilgileri için enerji etiketindeki QR kodunu tarayın.
Gerçek enerji tüketimi, yerel koşullara göre beyan edilenden farklı olabilir.

Not: Otomatik Tartı

Cihaz, bir yük algılama özelliğiyle donatılmıştır. Düşük yükte, bazı programlardaki enerji, su ve yıkama süresi otomatik olarak azaltılacaktır. Ekrandaki varsayılan süre, "ECO 40-60, Beyazlar, Smart Wash, Kot, Sentetik, 20° Soğuk Yıkama, Elde Yıkama, Hijyen Artı 59', Pamuklu ve Hassas" dahil olmak üzere yük ağırlığına bağlı olarak değişebilir.

Gösterge niteliğindeki bilgiler (2019/2023 sayılı Komisyon Yönetmeliği (AB) uyarınca):

Nominal Kapasite	Program	(kg)	(SS:DD)	(kWh/çevrim)	(L/çevrim)	Maksimum Sıcaklık (°C)	Maks. Hız (DEV/DAK)	Artık Nem (%)
8 kg (1400r)	ECO 40-60	8	3:38	0,650	60,0	30	1300	53,0
	ECO 40-60	4	2:48	0,380	42,0	26	1300	52,0
	ECO 40-60	2	2:38	0,215	32,0	25	1300	56,0
	20° Soğuk Yıkama	8	1:13	0,320	75,0	20	1000	65,0
	Pamuklu 60°	8	1:49	1,800	75,0	57	1300	55,0
	Sentetik 40°	4	1:35	0,800	55,0	40	1200	37,0
	Hızlı 30°	1	0:14	0,350	38,0	30	1000	65,0

ECO 40-60 programı ve yıkama ve kurutma programı dışındaki programlar için verilen değerler yalnızca gösterge niteliğindedir.

8.1 Güç kaynağı

Çamaşır makinesini bir güç kaynağına bağlayın (220V ila 240V~/50Hz; Şekil 8-1). Lütfen ayrıca KURULUM bölümüne bakın (bkz. s. 10).

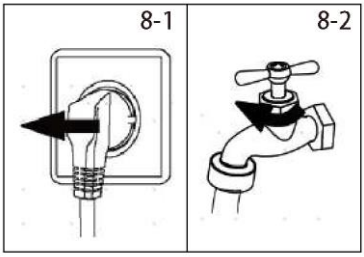

8.2 Su bağlantısı

- ► Bağlamadan önce su girişinin temizliğini ve berraklığını kontrol edin.
- ► Musluğu açın (Şekil 8-2).

Not: Sızdırmazlık

Kullanmadan önce musluğu açarak musluk ile giriş hortumu arasındaki bağlantı yerlerinde sızıntı olup olmadığını kontrol edin.

8.3 Çamaşırları hazırlama

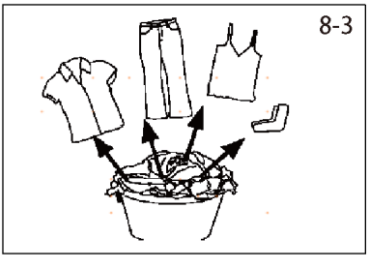

- ► Giysileri kumaşlarına (pamuklu, sentetik, yünlü veya ipek vb.) ve ne kadar kirli olduklarına göre ayırın (Şekil 8-3). Yıkama etiketlerinin bakım etiketlerine dikkat edin.
- ► Beyaz giysileri renkli olanlardan ayırın. Solup solmadıklarını veya akmadıklarını kontrol etmek için renkli kumaşları önce elde yıkayın.
- ► Cepleri boşaltın (anahtarlar, madeni paralar vb.) ve daha sert dekoratif nesneleri (örneğin broşlar) çıkarın.
- ► Bu hassas çamaşırların bakımı için eteksiz, narin ve ince perdeler gibi ince dokunmuş kumaşlar bir yıkama torbasına konulmalıdır (elde veya kuru temizleme daha iyi olur).
- ► Fermuarları, cırt cırtları ve kancaları kapatın, düğmelerin sıkıca dikildiğinden emin olun.
- ► Kenarları sıkı olmayan çamaşırlar, narin iç çamaşırlar (Dessous) gibi hassas çamaşırları ve çorap, kemer, sutyen vb. küçük parçaları bir yıkama torbasına koyun.
- ► Çarşaf, yatak örtüsü gibi büyük kumaş parçalarını açın.
- ► Kotları ve baskılı, desenli veya renkli tekstil ürünlerini ters yüz edin; mümkünse ayrı yıkayın.

DİKKAT!

Kumaş olmayan, ayrıca küçük, gevşek veya keskin kenarlı parçalar, giysilerin ve cihazın arızalanmasına ve hasar görmesine neden olabilir.

Bakım tablosu

Yıkama					
	95°C'ye kadar normal programda yıkanabilir		60°C'ye kadar normal programda yıkanabilir		60°C'ye kadar nazik programda yıkanabilir
	40°C'ye kadar normal programda yıkanabilir		40°C'ye kadar nazik programda yıkanabilir		40°C'ye kadar çok nazik programda yıkanabilir
	30°C'ye kadar normal programda yıkanabilir		30°C'ye kadar nazik programda yıkanabilir		30°C'ye kadar çok nazik programda yıkanabilir
	Elde yıkayın maks. 40°C		Yıkamayın		
Ağartma					
	Herhangi bir ağartma kullanılabilir		Sadece oksijen/klorsuz		Çamaşır suyu kullanmayın
Kurutma					
	Normal sıcaklıktan tamburlu kurutma mümkün		Daha düşük sıcaklıkta tamburlu kurutma mümkün		Çamaşır makinesinde kurutulmaması gerekenler
	Asarak kurutma		Sererek kurutma		
Ütüleme					
	Maksimum 200 °C'ye kadar sıcaklıkta ütüleyin		150 °C'ye kadar orta sıcaklıkta ütüleyin		110 °C'ye kadar düşük sıcaklıkta ütüleyin; buharsız (buharlı ütüleme geri dönüşü olmayan hasarlara neden olabilir)
	Ütülemeyin				
Profesyonel Kumaş Bakımı					
	Tetrakloreten ile kuru temizleme		Hidrokarbonlarda kuru temizleme		Kuru temizleme yapmayın
	Profesyonel ıslak temizleme		Profesyonel ıslak temizleme yapmayın		

8.4 Cihazın yüklenmesi

- ► Çamaşırları tek tek koyun.
- ► Aşırı yükleme yapmayın. Programlara göre farklı maksimum yüke dikkat edin! Maksimum yük için temel kural: Yük ile tambur üstü arasında altı inç mesafe bırakın.
- ► Kapağı dikkatlice kapatın. Hiçbir çamaşır parçasının sıkışmadığından emin olun.

Not: Otomatik Tartı

Ekrandaki varsayılan süre, "ECO 40-60, Beyazlar, Smart Wash, Kot, Sentetik, 20° Soğuk Yıkama, Elde Yıkama, Hijyen Artı 59', Pamuklu ve Hassas" dahil olmak üzere yük ağırlığına bağlı olarak değişebilir.

8.5 Deterjan seçimi

- ► Yıkama verimliliği ve performansı, kullanılan deterjanın kalitesine göre değişir.
- ► Yalnızca makinede yıkama için onaylanmış deterjan kullanın.
- ► Gerekirse özel deterjanlar kullanın; örneğin sentetik ve yünlü kumaşlar için.
- ► Trikloretilen ve benzeri ürünler gibi kuru temizleme maddeleri kullanmayın.

En iyi deterjanı seçin

Program	Deterjan türü				
	Evrensel	Renk	Hassas	Özel	Yumuşatıcı
ECO 40-60	√	√	–	–	√
BEYAZLAR	√	√	–	–	√
SMART WASH	√	√	–	–	√
KOT	–	√	–	√	√
SENTETİK	–	√	–	–	√
TAMBUR TEMİZLİĞİ	–	–	–	√	–
DURULAMA	–	–	–	–	√
TAHLİYE - SIKMA	–	–	–	–	–
HIZLI	√	√	–	–	√
TAZE BUHAR	–	–	–	–	–
ÖZEL 39'	√	√	–	–	√
ELDE YIKAMA	–	–	√	√	√
HASSAS	–	–	√	√	√
HİJYEN ARTI 59'	√	√	–	–	√
PAMUKLU	√	√	–	–	√
20° SOĞUK YIKAMA	√	√	–	–	√

○ =hayır √ = Tavsiye edilir – = Tavsiye edilmez

Sıvı deterjan kullanılıyorsa, zaman geciktirmenin etkinleştirilmesi önerilmez.
Aşağıdakilerin kullanılmasını tavsiye ediyoruz:

- ► Çamaşır tozu: 20°C ila 90°C* (en iyi kullanım: 40-60°C)
- ► Renkli deterjan: 20°C ila 60°C (en iyi kullanım: 30-60°C)
- ► Yünlü/hassas deterjan: 20°C ila 30°C (en iyi kullanım: 20-30°C)

* Sadece özel hijyenik gereksinimler için 90 °C yıkama sıcaklığını seçin.
* Su sıcaklığını 60°C ve üzerinde seçerseniz daha az deterjan kullanmanızı tavsiye ederiz.
* Az veya serbest deterjan tozu kullanılması daha iyidir.
* Uzaktan kumanda üzerinde önerilen deterjan tipi, uygulama üzerinde seçilen programa bağlıdır.

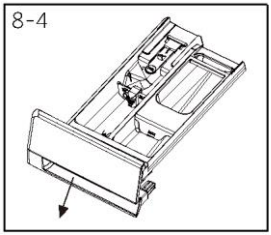

8.6 Deterjan ekleme

1. Deterjan çekmecesini kaydırarak dışarı çekin.
2. Gerekli kimyasalları ilgili bölmelere koyun (Şekil 8-4).
3. Çekmeceyi yavaşça geri itin.

Not:

- ► Deterjan çekmecesindeki deterjan kalıntılarını bir sonraki yıkama programından önce temizleyin.
- ► Aşırı deterjan veya yumuşatıcı kullanmayın.
- ► Lütfen deterjan paketinin üzerindeki talimata uyun.
- ► Deterjanı her zaman yıkama programı başlamadan hemen önce doldurun.
- ► Konsantre sıvı deterjan ilave edilmeden önce seyreltilmelidir.
- ► "Geciktirme" işlevi seçilmişse sıvı deterjan kullanmayın.
- ► Program ayarlarını tüm çamaşır etiketlerindeki bakım sembollerine ve program tablosuna göre dikkatlice seçin.

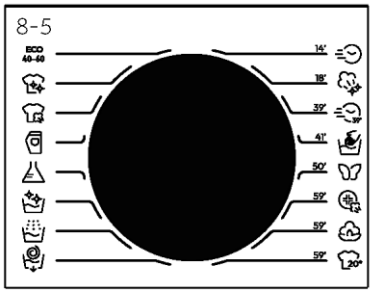

8.7 Bir program seçme

En iyi yıkama sonuçlarını elde etmek için, kirlilik derecesine ve çamaşır türüne uygun bir program seçin.
Doğru programı seçmek için program düğmesini (Şekil 8-5) çevirin. Ekranda seçilen program adı görüntülenecektir.

Not: Koku giderme

İlk kullanımdan önce, olası bozucu kalıntıları gidermek için "Tambur Temizliği" programını çalıştırmanızı tavsiye ederiz. Lütfen yıkama deterjanı bölmesine (2) herhangi bir deterjan veya özel makine temizleyicisi koymayın.

8.8 Bireysel seçimler ekleme

Gerekli seçenekleri ve ayarları seçin (Şekil 8-6); Kontrol Paneline bakın.

8.9 Yıkama programını başlatma

Başlamak için "Başlat/Duraklat" düğmesine (Şekil 8-7) dokunun. Cihaz mevcut ayarlara göre çalışır.
Değişiklikler ancak programın iptal edilmesi ile mümkündür.

8.10 Yıkama programını durdurma / iptal etme

Çalışan bir programı durdurmak için "Başlat/Duraklat" düğmesine basın, düğmenin üzerindeki LED yanıp söner. Çalışmaya devam etmek için tekrar basın.
Çalışan bir programı ve programın tüm özel ayarlarını iptal etmek için:

1. Çalışan programı durdurmak için "Başlat/Duraklat" düğmesine dokunun.
2. Düğmeyi "TAHLİYE - SIKMA" programına çevirin ve "0" düğmesine basarak suyu boşaltın.
3. Cihazı yeniden başlatmak için programı kapattıktan sonra yeni bir program seçin ve başlatın.

8.11 Yıkama sonrasında

Not: Kapak kilidi

- ► Güvenlik nedeniyle, yıkama programı sırasında kapak kısmen kilitlenir. Kapağı ancak program bitiminde veya program doğru bir şekilde iptal edildikten sonra açabilirsiniz (bkz. yukarıdaki açıklama).
- ► Yüksek su seviyesi, yüksek su sıcaklığı ve sıkma sırasında kapağın açılması mümkün değildir; Kilit görüntülenir.

1. Program döngüsünde "End" görüntülenir.
2. Cihaz otomatik olarak kapanır.
3. Daha fazla kırışmayı önlemek için dikkatlice çıkarın.
4. Su beslemesini kapatın.
5. Güç kablosunu çıkarın.
6. Nem ve koku oluşumunu önlemek için kapağı açın. Kullanılmadığında açık bırakın.

Not: Bekleme modu / enerji tasarrufu modu

Programa başlamadan önce veya program sonunda 2 dakika içinde devreye girmezse, açık olan cihaz bekleme moduna geçer. Ekran kapanır. Bu enerji tasarrufu sağlar.

8.12 Sesli uyarıyı etkinleştirin veya devre dışı bırakın

Gerekirse sesli sinyal seçimi kaldırılabilir:

1. Bekleme modunda herhangi bir programın altında, "Hız" + "Ekstra Durulama" düğmelerine 5 saniye boyunca aynı anda bastığınızda sesli uyarı etkinleştirilir ve ekranda "bEEP OFF" görüntülenir. Tekrar 5 saniye boyunca iki düğmeye aynı anda bastığınızda ekranda "bEEP on" görüntülenir.

9.1 Deterjan çekmecesinin temizlenmesi

Dikkatli olun ve deterjan kalıntısı olup olmadığını kontrol edin. Çekmeceyi düzenli olarak temizleyin (Şekil 9-1):

1. Çekmeceyi durana kadar dışarı çekin.
2. Serbest bırakma düğmesine basın ve çekmeceyi çıkarın.
3. Çekmeceyi temiz olana kadar suyla yıkayın ve tekrar cihaza yerleştirin.

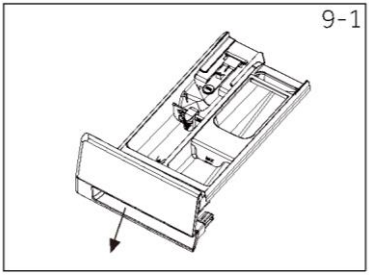

9.2 Makinenin temizlenmesi

- ► Temizlik ve bakım sırasında makinenin fişini prizden çekin.
- ► Makine kasasını (Şekil 9-2) ve kauçuk bileşenleri temizlemek için sıvı sabunlu yumuşak bir bez kullanın.
- ► Organik kimyasallar veya aşındırıcı çözücüler kullanmayın.

9.3 Su giriş valfi ve giriş valfi filtresi

Su kaynağının kireç gibi katı maddelerle tıkanmasını önlemek için giriş valfi filtresini düzenli olarak temizleyin.

- ► Güç kablosunu prizden çekin ve su beslemesini kapatın.
- ► Cihazın arkasındaki (Şekil 9-3) ve musluğun üzerindeki su giriş hortumunu sökün.
- ► Filtreleri su ve bir fırça ile yıkayın (Şekil 9-4).
- ► Filtreyi takın ve giriş hortumunu takın.
- ► Sızıntı olup olmadığını görmek için musluğu açın.

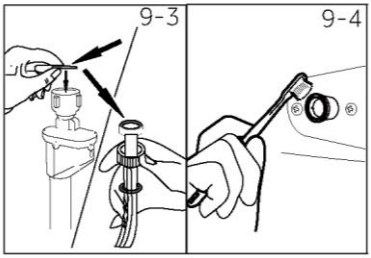

9.4 Tamburun temizlenmesi

- ► Pas lekelerine ve hasara neden olacağı için yanlışlıkla yıkanan parçaları, özellikle toplu iğne, bozuk para gibi metal parçaları tamburdan (Şekil 9-5) çıkarın.
- ► Pas lekelerini çıkarmak için klorür içermeyen bir temizleyici kullanın. Temizlik maddesi üreticisinin uyarılarını dikkate alın.
- ► Temizlik için herhangi bir sert nesne veya çelik yünü kullanmayın.

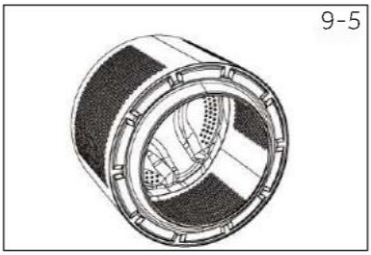

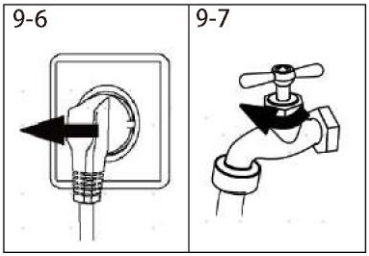

9.5 Uzun süreli kullanılmama

Cihaz uzun süre kullanılmadığında:

1. Elektrik fişini çekin (Şekil 9-6).
2. Su beslemesini kapatın (Şekil 9-7).
3. Nem ve koku oluşumunu önlemek için kapağı açın. Kullanmadığınız zamanlarda kapağı açık bırakın.

Bir sonraki kullanımdan önce güç kablosunu, su girişini ve tahliye hortumunu dikkatlice kontrol edin. Her şeyin düzgün bir şekilde kurulduğundan ve sızıntı olmadığından emin olun.

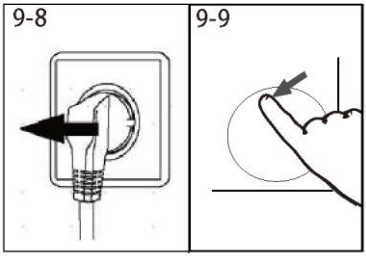

9.6 Pompa filtresi

Cihaz aşağıdaki gibiyse, filtreyi ayda bir temizleyin ve pompa filtresini kontrol edin:

- ► Suyu boşaltmıyor.
- ► Sıkmıyor.
- ► Çalışırken olağandışı ses çıkarır.

UYARI!

Haşlanma Riski! Pompa filtresindeki su çok sıcak olabilir! Herhangi bir işlem yapmadan önce lütfen suyun soğuduğundan emin olun.

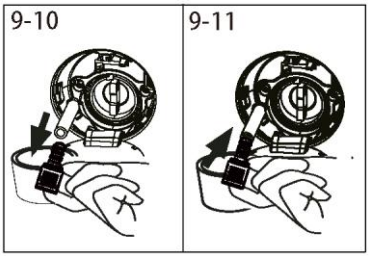

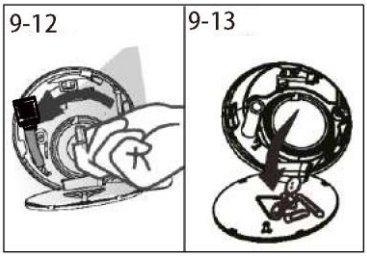

1. Makineyi kapatın ve fişini çekin (Şekil 9-8).
2. Filtre kapağını itin ve açın (Şekil 9-9).
3. Taşan suyu tutmak için düz bir kap kullanın (Şekil 9-10). Büyük miktarda su olabilir.
4. Tahliye hortumunu dışarı çekin ve ucunu kabın üzerinde tutun (Şekil 9-10).
5. Sızdırmazlık tapasını tahliye hortumundan çıkarın. (Şekil 9-10).
6. Drenajı tamamladıktan sonra tahliye hortumunu kapatın ve makineye geri itin (Şekil 9-11).
7. Pompa filtresini saat yönünün tersine çevirerek çıkarın (Şekil 9-12).
8. Atıkları ve kiri temizleyin (Şekil 9-13).

9. Pompa filtresini, örneğin akan su kullanarak dikkatlice temizleyin (Şekil 9-14).
10. Düzgünce geri takın (Şekil 9-15).
11. Filtre kapağını kapatın.

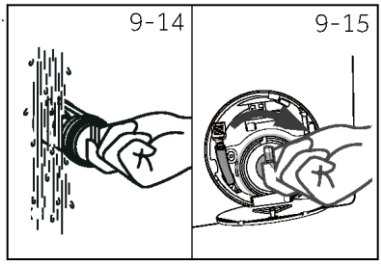

DİKKAT!

- Pompa filtre contası temiz ve hasarsız olmalıdır. Kapak tam olarak sıkılmazsa su sızabilir.
- Filtre yerinde olmalıdır, aksi takdirde sızıntıya neden olabilir.

10 - Sorun giderme

Ortaya çıkan birçok sorun, özel uzmanlık gerektirmeden kendi başınıza çözülebilir. Bir sorun olması durumunda lütfen gösterilen tüm olasılıkları kontrol edin ve bir satış sonrası servisle iletişime geçmeden önce aşağıdaki talimatları izleyin. Bkz. MÜŞTERİ HİZMETLERİ.

UYARI!

- ► Bakımdan önce cihazı devre dışı bırakın ve elektrik fişini prizden çekin.
- ► Uygun olmayan onarımlar önemli hasarlara neden olabileceği için elektrikli ekipmanın servisi yalnızca kalifiye elektrik uzmanları tarafından yapılmalıdır.
- ► Hasarlı bir güç kablosu tehlikeyi önlemek için sadece üretici, servis acentesi veya benzer yetkili kişiler tarafından değiştirilmelidir.

10.1 Bilgi kodları

Aşağıdaki kodlar, yalnızca yıkama programına ilişkin bilgiler için görüntülenir. Herhangi bir önlem alınmamalıdır.

Kod	İleti
1:25	Kalan yıkama programı süresi 1 saat 25 dakika olacaktır.
6:30	Kalan geciktirme süresi 6 saat 30 dakika olacaktır.
cLot	Çocuk kilidi işlevi etkinleştirildi.
End	Yıkama programı tamamlanmıştır. Cihaz otomatik olarak kapanır.
Loct	Yüksek su seviyesi, yüksek su sıcaklığı veya sıkma programı nedeniyle kapak kapalı.

10.2 Ekran koduyla sorun giderme

Sorun	Neden	Çözüm
CLR FLTR	• Drenaj hatası; su 6 dakika içinde tamamen boşaltılmadı.	• Pompa filtresini temizleyin • Tahliye hortumu tesisatını kontrol edin.
E2	• Kilit hatası.	• Kapağı düzgün bir şekilde kapatın.
E4	• Su seviyesine ulaşılmadı, tahliye hortumu kendi kendine boşalıyor.	• Musluğun tamamen açık olduğundan ve su basıncının normal olduğundan emin olun. • Giriş hortumu montajını kontrol edin.
E8	• Su koruma seviyesi hatası.	• Satış sonrası servis ile iletişime geçin.
F3	• Sıcaklık sensörü hatası.	• Satış sonrası servis ile iletişime geçin.
F4	• Isıtma hatası.	• Satış sonrası servis ile iletişime geçin.
F7	• Motor hatası.	• Satış sonrası servis ile iletişime geçin.
FA	• Su seviye sensörü hatası.	• Satış sonrası servis ile iletişime geçin.
FC0, FC1 veya FC2	• Anormal iletişim hatası.	• Satış sonrası servis ile iletişime geçin.

Sorun	Neden	Çözüm
E5	• Boşaltma hatası.	• Su, ayarlanan sürede tamamen boşaltılmadı.
Eb	• Kıyafet sıkışma alarmı.	• Çalışmayı duraklatın, kapağı açın ve yeniden başlatmadan önce giysileri tekrar yerleştirin.

10.3 Ekran kodu olmadan sorun giderme

Sorun	Neden	Çözüm
Çamaşır makinesi çalışmıyor.	• Program henüz başlamadı. • Kapak düzgün kapatılmamış. • Makine açılmadı. • Güç kesintisi. • Çocuk kilidi etkinleştirildi.	• Programı kontrol edin ve başlatın. • Kapağı düzgün bir şekilde kapatın. • Makineyi açın. • Güç kaynağını kontrol edin. • Çocuk kilidini devre dışı bırakın.
Çamaşır makinesi su ile doldurulmayacaktır.	• Su yok. • Giriş hortumu bükülmüş. • Giriş hortumu filtresi tıkalı. • Su basıncı 0,03 MPa'dan az. • Kapak düzgün kapatılmamış. • Su kaynağı arızası.	• Su musluğunu kontrol edin. • Giriş hortumunu kontrol edin. • Giriş hortumu filtresinin tıkanıklığını giderin. • Su basıncını kontrol edin. • Kapağı düzgün bir şekilde kapatın. • Su beslemesini sağlayın.
Makine doldurulurken boşaltılıyor.	• Tahliye hortumunun yüksekliği 80 cm'nin altında. • Tahliye hortumunun ucu suya ulaşabilir.	• Tahliye hortumunun doğru takıldığından emin olun. • Tahliye hortumunun su içinde olmadığından emin olun.
Drenaj arızası.	• Tahliye hortumu tıkalı. • Pompa filtresi tıkalı. • Tahliye hortumu ucu zemin seviyesinden 100 cm'den daha yüksekte.	• Tahliye hortumundaki tıkanıklığı giderin. • Pompa filtresini temizleyin. • Tahliye hortumunun doğru takıldığından emin olun.
Sıkma sırasında güçlü titreşim.	• Tüm nakliye cıvataları çıkarılmamıştır. • Cihaz sağlam bir konumda değil. • Makine yükü doğru değil.	• Tüm nakliye cıvatalarını çıkarın. • Sağlam bir zemin ve düz bir konum sağlayın. • Yük ağırlığını ve dengesini kontrol edin.
Yıkama programı tamamlanmadan çalışma duruyor.	• Su veya elektrik arızası.	• Güç ve su beslemesini kontrol edin.
Çalışma bir süreliğine duruyor.	• Cihaz hata kodunu görüntüler. • Yükleme modelinden kaynaklanan sorun. • Program, ıslatma programı gerçekleştiriyor.	• Ekran kodlarını dikkate alın. • Yükü azaltın veya ayarlayın. • Programı iptal edin ve yeniden başlatın.

Sorun	Neden	Çözüm
Tamburdan ve/ veya deterjan çekmecesinden aşırı köpük taşıyor.	• Deterjan uygun değildir. • Aşırı deterjan kullanımı.	• Deterjan önerilerini kontrol edin. • Deterjan miktarını azaltın.
Yıkama süresinin otomatik ayarlanması.	• Yıkama programı süresi ayarlanır.	• Bu normaldir ve işlevselliği etkilemez.
Sıkma başarısız.	• Çamaşır dengesizliği.	• Makine yükünü ve çamaşırları kontrol edin ve tekrar bir sıkma programı çalıştırın.
Tatmin edici olmayan yıkama sonucu.	• Kirlilik derecesi seçilen programla uyuşmuyor • Deterjan miktarı yeterli olmayabilir. • Maksimum yük aşıldı. • Çamaşırlar tamburda eşit olmayan şekilde dağılmış.	• Başka bir program seçin. • Deterjanı kirlilik derecesine ve üretime göre seçin • Yükü azaltın. • Çamaşırları gevşetin.
Çamaşırların üzerinde deterjan kalıntıları var.	• Çözünmeyen deterjan parçacıkları çamaşırların üzerinde beyaz benekler olarak kalabilir.	• Ekstra durulama yapın. • Benekleri kuru çamaşırlardan fırçalamaya çalışın. • Başka bir deterjan seçin.
Çamaşırlarda gri lekeler var.	• Yağlar, kremler veya merhemler gibi yağlardan kaynaklanır.	• Çamaşırlara özel bir temizleyici ile ön işlem uygulayın.

Not: Köpük oluşumu

Sıkma programı sırasında çok fazla köpük tespit edilirse, motor durur ve tahliye pompası 90 saniye süreyle etkinleştirilir. Bu köpük giderme işlemi 3 defaya kadar başarısız olursa, program sıkma yapılmadan sona erer.

Alınan önlemlere rağmen hata mesajları yeniden belirirse, cihazı kapatın, elektrik beslemesini kesin ve müşteri hizmetleriyle iletişime geçin.

10.4 Elektrik kesintisi durumunda

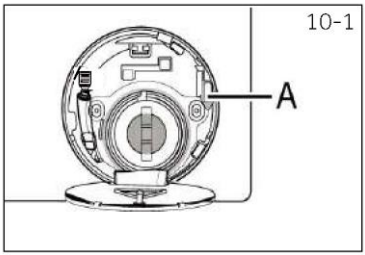

Mevcut program ve ayarı kaydedilecektir. Güç kaynağı geri geldiğinde çalışma devam edecektir.

Bir elektrik kesintisi çalışan bir yıkama programını yarıda keserse kapağın açılması mekanik olarak bloke edilir. Herhangi bir çamaşırı çıkarmak için kapağın camlı lombozunda su seviyesi görülmemelidir. - Yanma tehlikesi! Su seviyesi "Pompa filtresi" bölümünde açıklandığı gibi düşürülmelidir. O zamana kadar servis kapağının altındaki kolu (A) (Şekil 10-1) kapak hafif bir klik sesiyle açılana kadar çekin. Daha sonra tüm parçaları yeniden sabitleyin.

Çamaşır makinesi güvenli durumdayken (belirli bir mesafe boyunca pencerenin altındaki su seviyesinin altında, varil sıcaklığı 55°C'nin altında, iç tambur dönmüyor), makinenin kapaklarının kilidi açılabilir.

11 - Teknik veriler

11.1 Ek teknik veriler

	GD 48S8C-S,GD 48SB8BC-S,GD 48SB8C-S,GD 48SB8C-16,GD 48S B8GC-16
V cinsinden gerilim	220-240 V~/50Hz
A cinsinden akım	10
W cinsinden maks. güç	1950
MPa cinsinden su basıncı	0,03 ≤P <1
Kg cinsinden net ağırlık	58

11.2 Ürün boyutları

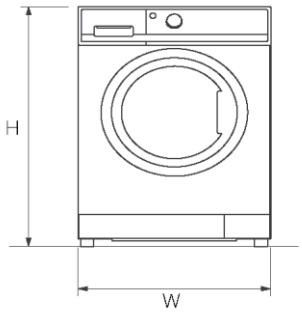

ÖNDEN GÖRÜNÜM

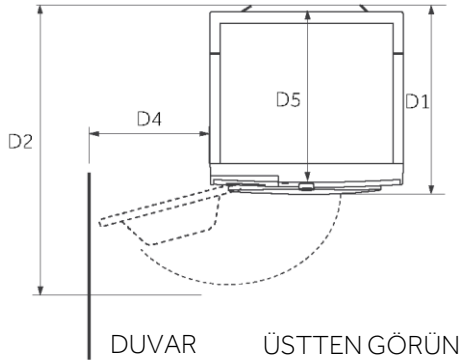

DUVAR ÜSTTEN GÖRÜNÜM

ÜRÜN BOYUTLARI	GD 48S8C-S,GD 48SB8BC-S,GD 48SB8C-S,GD 48SB8C-16,GD 48SB8GC-16
H Ürünün toplam yüksekliği mm	850
W Ürünün toplam genişliği mm	595
D5 ürünün toplam derinliği (Ana kontrol panosu boyutuna kadar) mm	544
D1 Toplam ürün derinliği mm	601
D2 Açık kapak derinliği mm	1057
D4 Kapağın bitişik duvara minimum mesafesi mm	300

Not:

Çamaşır makinenizin tam yüksekliği, ayakların makinenin tabanından ne kadar uzatıldığına bağlıdır. Çamaşır makinenizi kurduğunuz alan, makinenin boyutlarından en az 40 mm daha geniş ve 20 mm daha derin olmalıdır.

11.3 Standartlar ve Direktifler CE

Bu ürün, CE işareti sağlayan ilgili uyumlaştırılmış standartlarla birlikte geçerli AB direktiflerinin gerekliliklerini karşılar.

12 - Müşteri hizmetleri

Hoover Müşteri Hizmetlerinin ve orijinal yedek parçaların kullanılmasını tavsiye ederiz. Cihazınızla ilgili bir sorununuz varsa, lütfen önce bölüm 10-Sorun Giderme'ye bakın.

Orada bir çözüm bulamazsanız, lütfen aşağıdakilerle iletişime geçin:

- yerel satıcınız.
- Hoover web sitesindeki Yardım Alanında Garantiler, Aksesuarlar ve Yedek Parçalar ve İletişim numaraları ile ilgili bilgiler yer almaktadır.

Servisimiz ile iletişime geçmek için aşağıdaki verilere sahip olduğunuzdan emin olun.

Her ürün, bir etiket üzerine basılan ve "seri numarası" olarak da adlandırılan benzersiz bir kodla tanımlanır. Bu, kapak açıklığının içinde bulunabilir.

Model _____ Seri numarası. _____

Garanti durumunda ürünle birlikte verilen Garanti Belgesini de kontrol edin.

Her zaman Yetkili Müşteri Hizmetleri Merkezlerinde bulunan orijinal yedek parçaların kullanılması tavsiye edilir.

Garanti

Ürün, ürünle verilen belgede belirtilen hüküm ve koşullar altında garanti altına alınmıştır. Sertifika, ihtiyaç halinde Yetkili Müşteri Hizmetleri Merkezi'ne gösterilecek şekilde saklanmalıdır. Garanti koşullarını web sitemizden de kontrol edebilirsiniz. Yardım almak için lütfen çevrim içi formu doldurun veya web sitemizdeki destek sayfasında bulunan numaradan bize başvurun.

Standart üretici garantisi, üreticinin bir eylemi veya ihmali nedeniyle üründe meydana gelen elektrik veya mekanik arızalardan kaynaklanan hataları kapsar. Bir arızanın tedarik edilen ürünün dışındaki faktörlerden, yanlış kullanımdan veya kullanım talimatlarına uyulmamasından kaynaklandığı tespit edilirse, bir ücret uygulanabilir.

Üretici, bu ürünle birlikte verilen kitapçıktaki herhangi bir baskı hatasının sorumluluğunu reddeder. Ayrıca, ürünün temel özelliklerini değiştirmeden kullanışlı olduğunu düşündüğü değişiklikleri yapma hakkını saklı tutar.

*Daha fazla bilgi için lütfen www.haier-europe.com web sitesine bakın