TETA HOME MONTAJ ŞEMASI
MERSİN ALT DOLAP

1	PLASTİK KAVALE	
2	MİNİFİKS GÖVDESİ	
3	DÜBELLI MIL	
4	RAY	
5	PLASTİK DÜBEL	
6	MENTEŞE	
7	VİDA 3.5x18	
8	MİNİFİKS TIPASI	
9	VİDA 5x70	
10	ASKI TAKIMI	
11	ASKI ELEMANI KAPAĞI VE PULU ÜST DOLAP AKSESUARI	
12	RAF PİMİ	

Not: Aksesuar (kulp,ray vb.) genel görünüm amaçlı olup katalog görünümünden farklı olabilir.

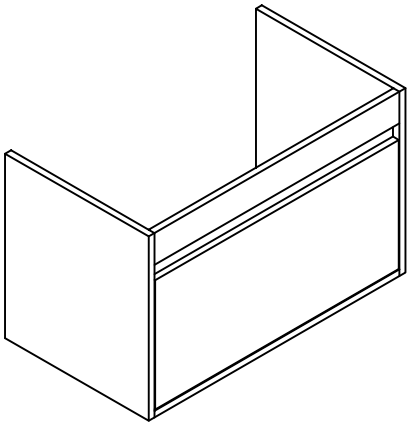

1

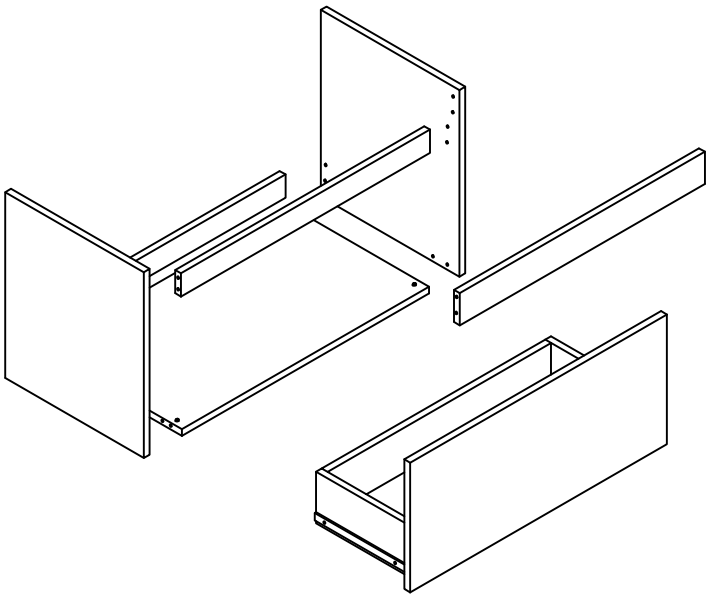

2

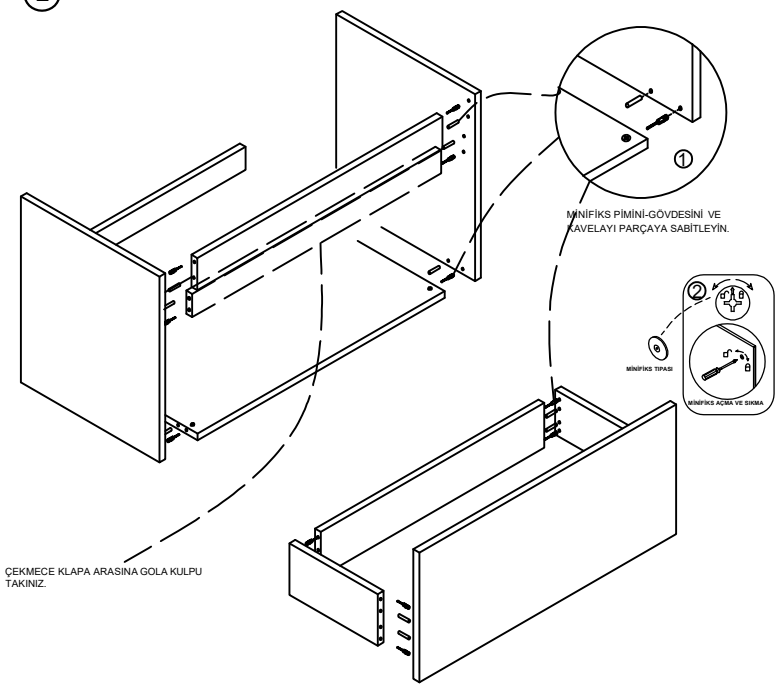
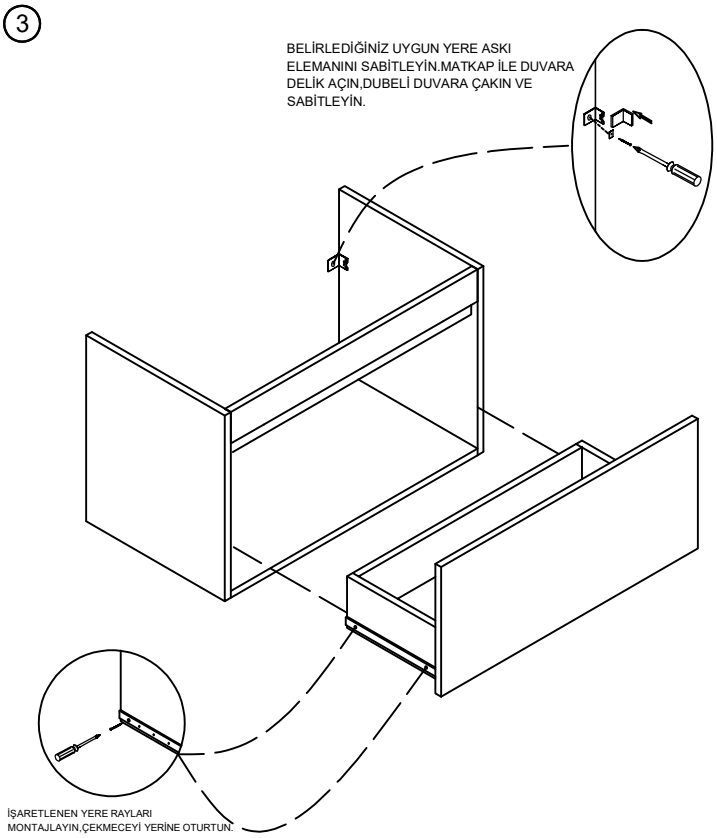
3