BERSEMO MOBİLYA

ARYA YATAK ODASI - **ARYA BEDROOM**

2 KAPILI RAFLI DOLAP - **2 DOORS WITH SHELF WARDROBE**

Montaj Klavuzu - *Assembly Instructions*

Sayfa 1/ 1- *Page 1/1*

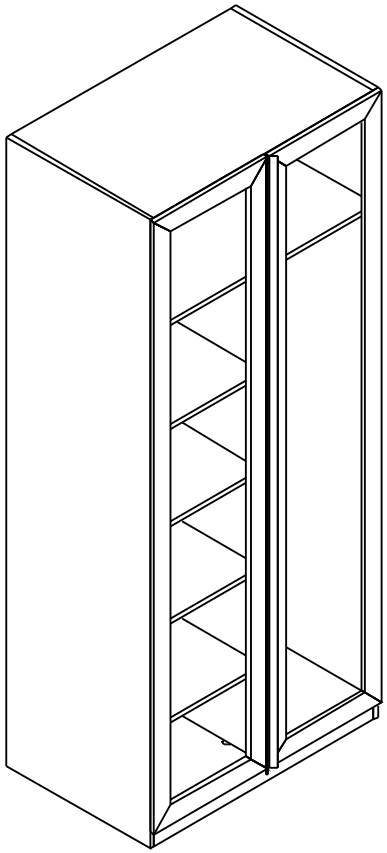

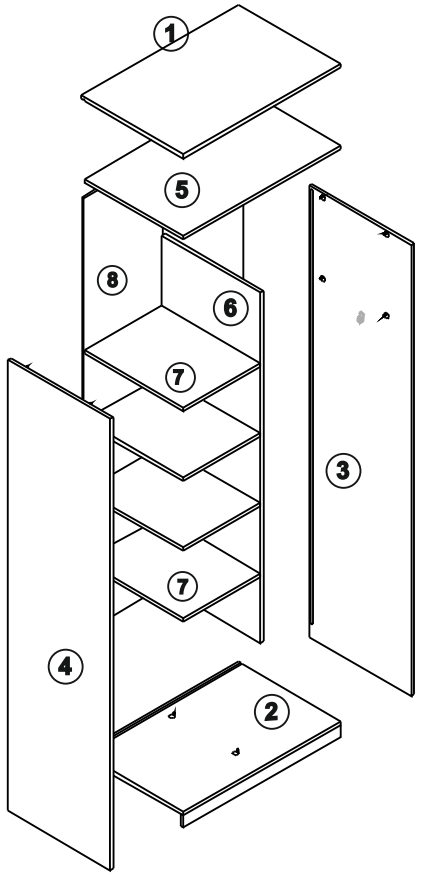

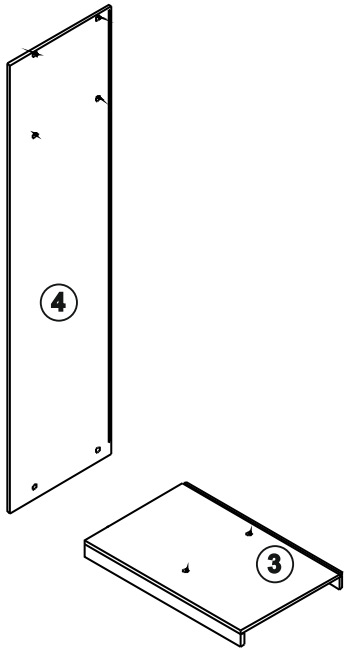

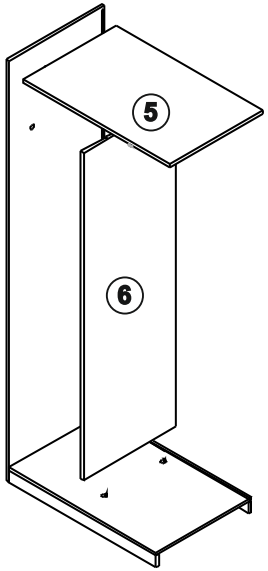

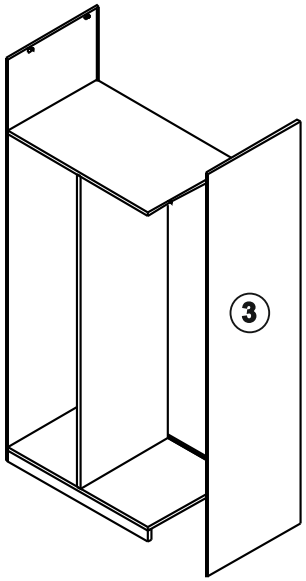

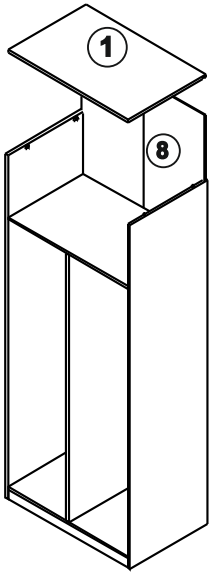

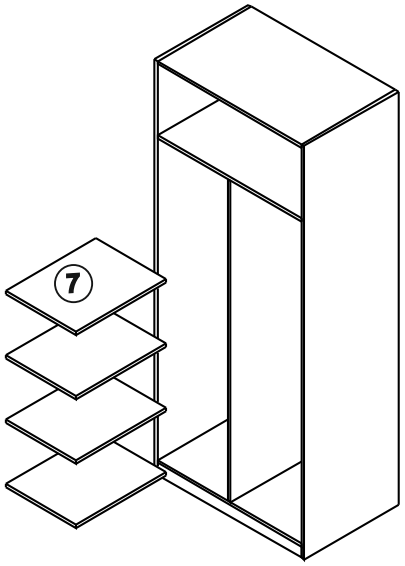

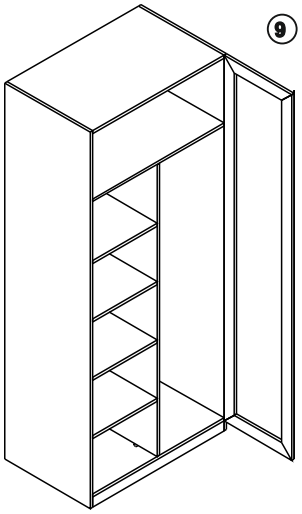

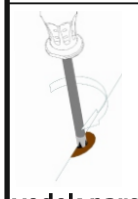

Adet / Quantity — Parça No / Fitting Number	A	B	C	D	E	F	G	H
Parça Resimleri Fitting Parts		3,5*18 VİDA	3,5*25 VİDA	ASKI FLANŞI				3,5 x 13 AKILLI VİDA
Kod / Code	16 AD	18 AD	20 AD	2 AD	16 AD	8 AD	8 AD	16 ADET

yedek parçaya ihtiyaç duyduğunuz taktirde, lütfen kurma talimatında gösterilmiş olan"model numarası" ve "parça numarası" belirtiniz

In case need a sparepart, please indicate "modelnumber" and "piecennumber" shown in the instructions

0 1 2 3 4 5 6 7 8