FSL 82 H XS | 116.0609.445

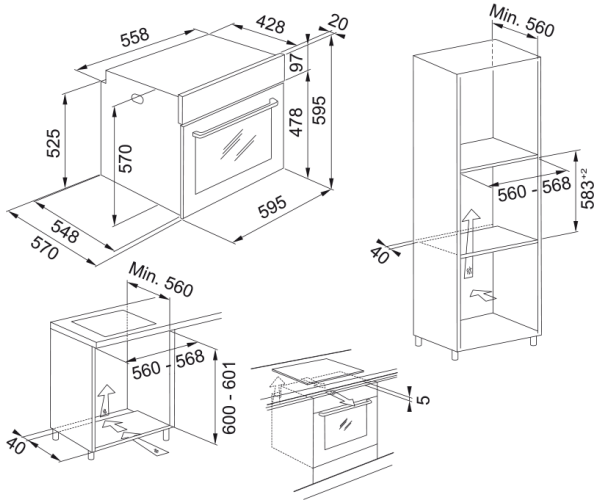

Technical Data

Ürün Bilgisi	
Fırın tipi	Elektirk
Tip	Ankastre
Renk	İnox
Boyutlar	
Genel genişlik	595.0
Toplam derinlik	570.0
Toplam yükseklik	595.0
Enerji Özellikleri	
Güç (W)	2600.0
Voltaj	220-240 V
Frekans (Hz)	50-60
Ürün Özellikleri	
Temizlik	Buhar temizleme
Buhar	Hayır
Enerji verimliliği sınıfı	A
Döner çubuk	Hayır
Ürün Tanımlama	
Marka	Franke
Ürün ailesi	Smart
Model aralığı	Linear
Özellikler	
Kullanılabilir iç hacim litre	71.0
Kumanda paneli	Mekanik
Düğme sayısı	3.0
Zamanlayıcı	Zamanlayıcı
Zaman kontrolü türü	Meknaik
Kapı menteşeleri	Standart

Teleskopik raflar	Opsiyonel
Soğuk kapı	Hayır