MAESTRO **DLV 68660 ST TOS**

60 cm, FreshAir özellikli duvar tipi davlumbaz

Fresh AIR | LED | Perimeter extraction | Stop Delay Timer

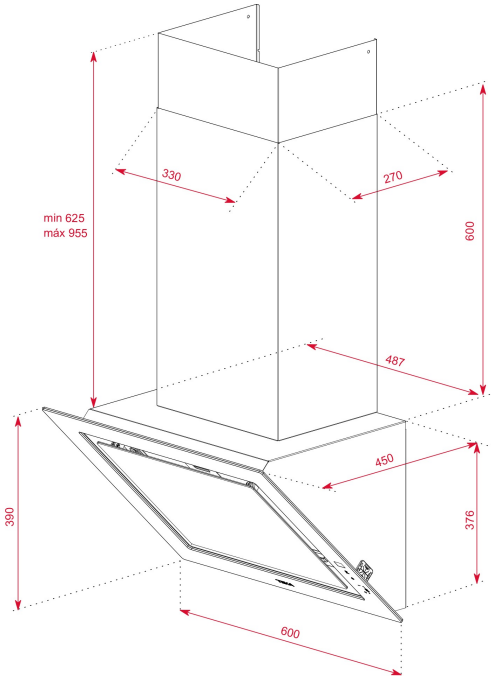

REFERANS

REF: 112930028 EAN: 8434778011920

ÖZELLIKLER

Urban Colors Serisi
Duvar tipi dikey tasarımlı davlumbaz
Yüksek performanslı Çevresel çekim gücü
Dokunmatik kontrol ekranı
FreshAir fonksiyonu
Full cam tasarım
4 farklı hız konumu
Gecikmeli başlatma opsiyonu
Dekoratif LED aydınlatma
Filtre doluluk göstergesi
EcoPower motoru
Çekim gücü: min.232 m3/h - max.725 m3/h
Ses seviyesi: min.49 dB - max.65 dB
Tercihen bacı sacı olmadan kullanım imkanı sunan havalandırma sistemi
İsteğe bağlı kullanıma uygun, karbon filtreler

BOYUTLAR

ürün Yüksekliği (mm): 1001-1331
Ürün genişliği (mm): 600
Ürün derinliği (mm): 450

TEKNOLOJIK ÖZELLIKLER

Enerji Verimliliği Sınıfı : A+
Gürültü (LwA) Minimum Kademe (dB): 49
Gürültü (LwA) Maksimum Kademe (dB): 65
Gürültü (LwA) Yoğun Kademe (dB): 71
Hava Çıkış Çapı (mm): 150

RENK

112930028	Stone Grey
112930024	London Brick Brown
112930024	Beyaz
112930024	Siyah