Ae-2042 Solo Çamaşır Makinesi Dolabı

Aekaonline

Kurulum videosu için YouTube arama kısmına "Aeka 2042 Solo Kurulum" yazabilirsiniz.

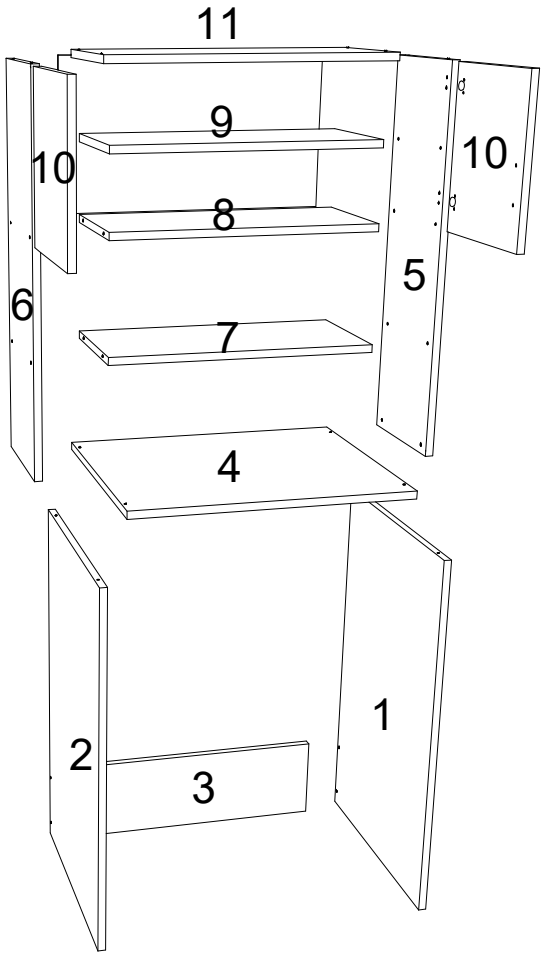

1	SAĞ YAN TABLA	8	SABİT RAF (BEYAZ)
2	SOL YAN TABLA	9	SEYYAR RAF (BEYAZ)
3	ALT BAZA	10	KAPAK
4	TABLA	11	ÜST TABLA
5	SAĞ ÜST YAN		
6	SOL ÜST YAN		
7	SABİT RAF (SONOMO)		

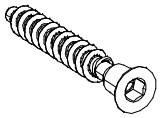

Alyan Vida
(14 Adet)

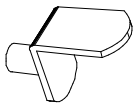

Raf Pimi
(4 Adet)

Alyan Anahtar
(1 Adet)

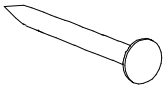

Çivi
(18-22 Adet)

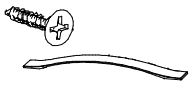

Kulp (2 Adet)
Kulp Vidası (4 Adet)

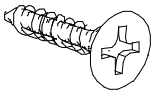

3.5 x 18 Vida
(16 Adet)

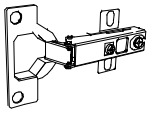

Düz Menteşe
(4 Adet)

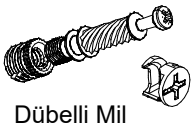

Dübelli Mil
Minifix Gövde
(8 Adet)

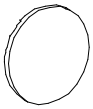

Beyaz Tıpa
(18 Adet)

1.aşama

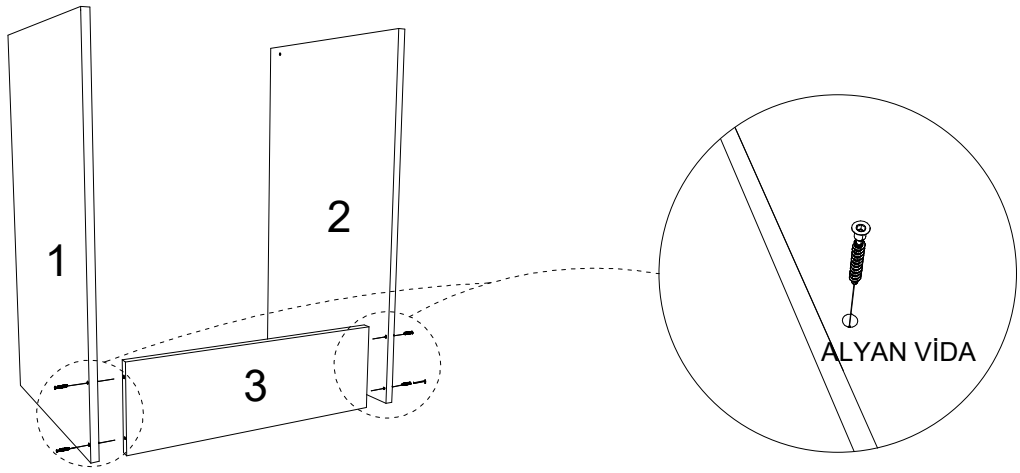

2.aşama

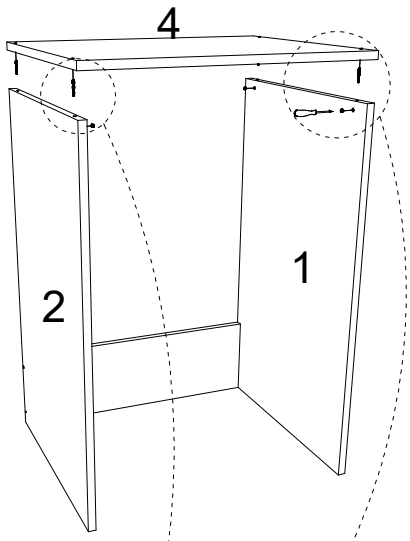

3.aşama

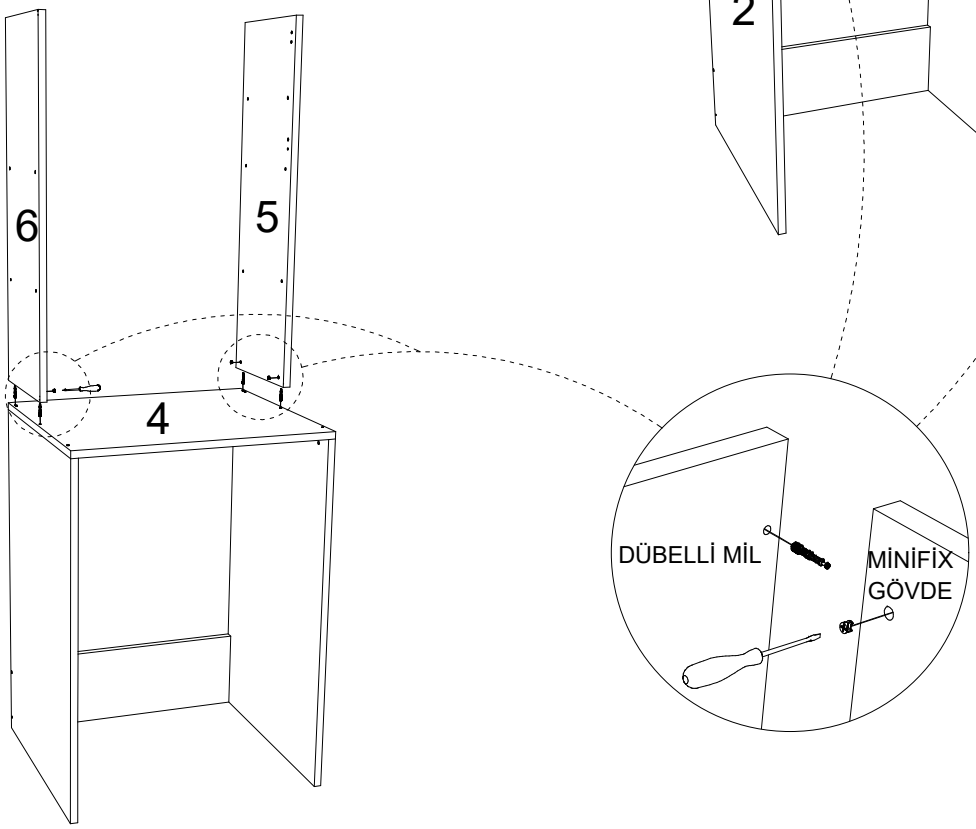

4.aşama

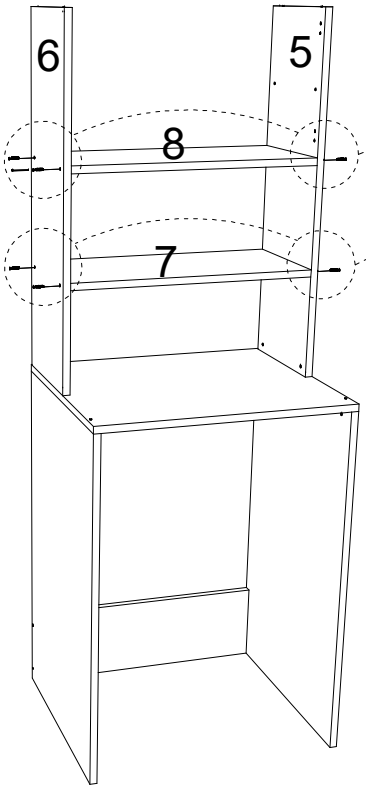

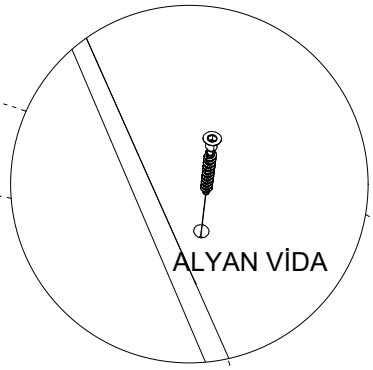

5.aşama

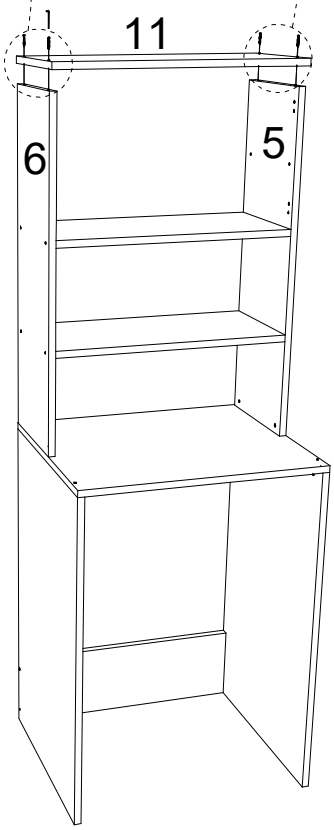

6.aşama

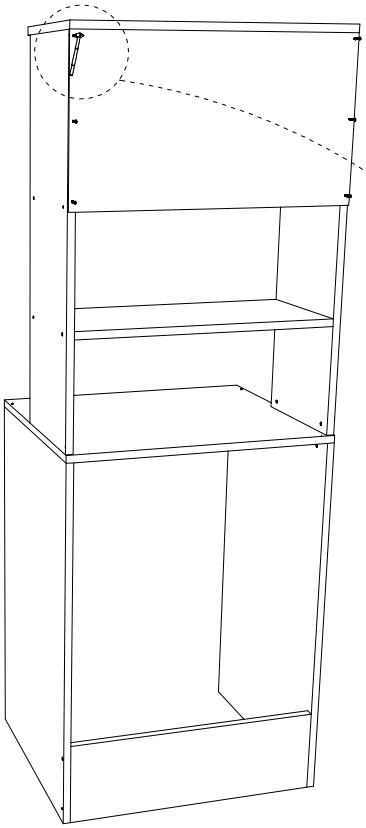

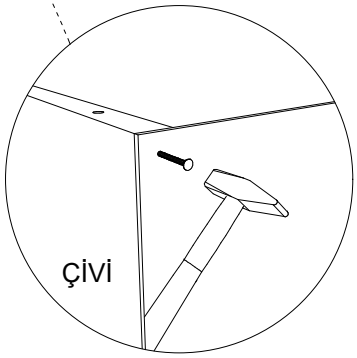
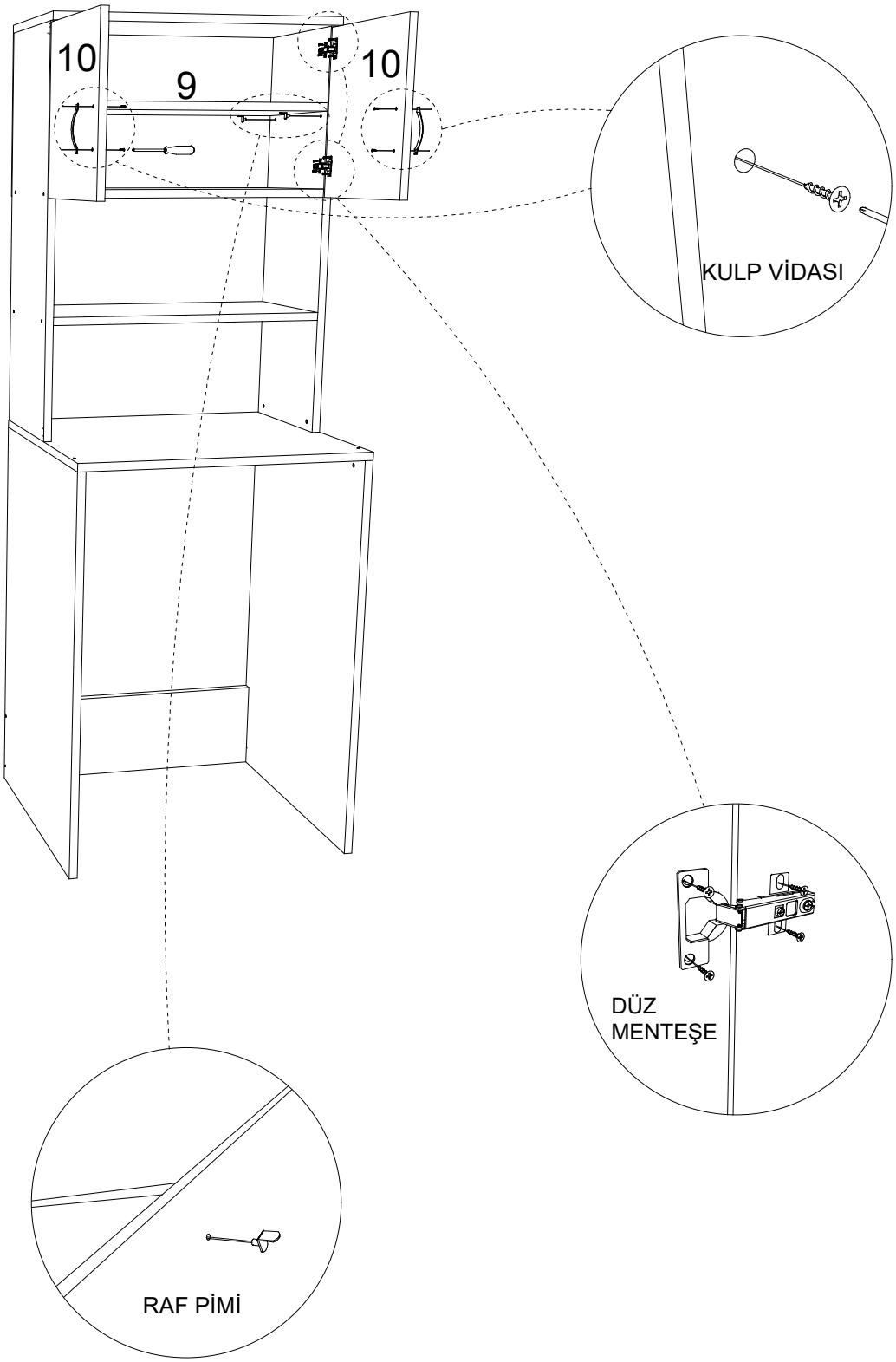
7.aşama